Reparatur – Leitfaden

Repair manual

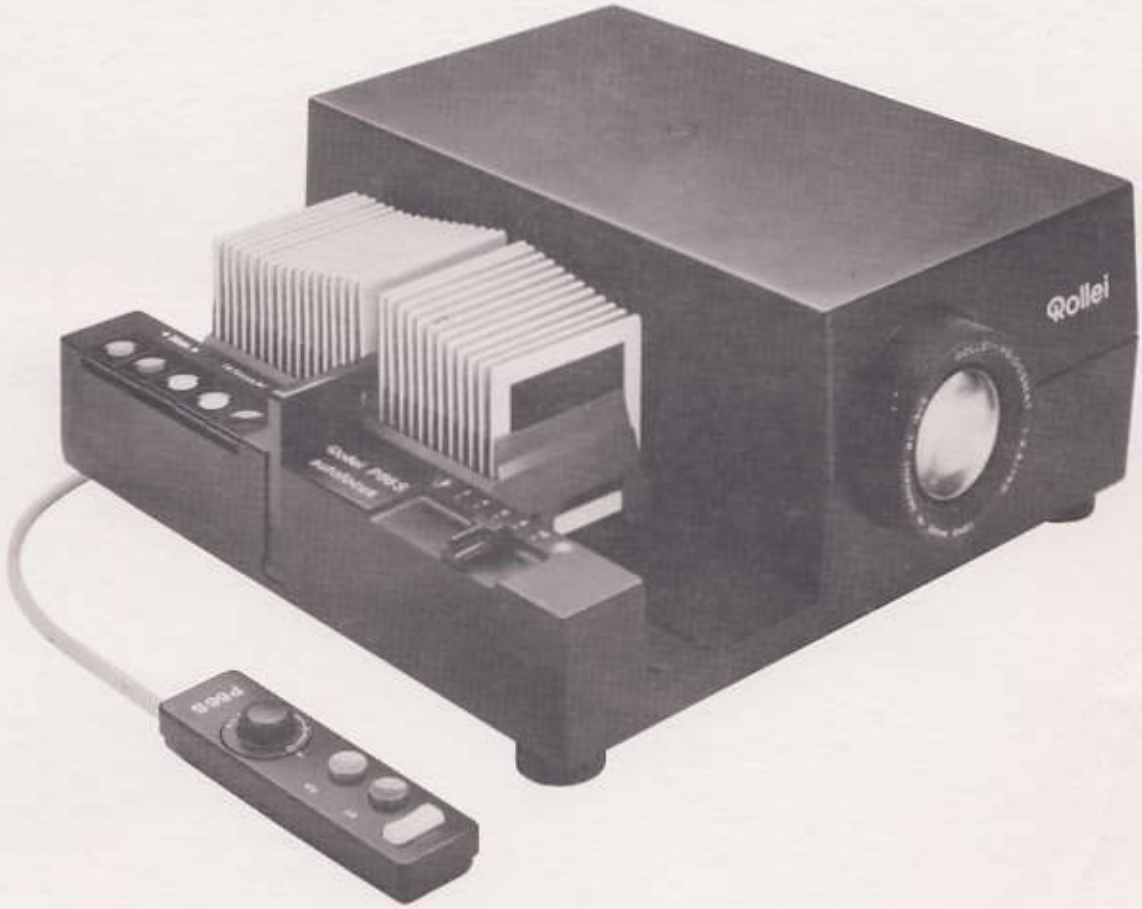

Rollei P66 S

Internationaler Kundendienst
International Service

Inhalt / Contents: Seite / Page:

Ersatzteil-Sortiment Rollei-Projektor P 66 S autofocus 22 Spare parts assortment Rollei projector P 66 S autofocus 22		5.01.190.22
Ersatzteil-Sortiment für Gleichteile (Grundgerät) Spare parts assortment for multi purpose parts (basic unit)		5.02.190.01-05
Zeichnungen: Drawings:	Diaprojektor P 66 S autofocus mit Schaltplan, Kabelbaum sekundär und primär Slide projector P 66 S autofocus with circuit diagram, laced cable harness secondary and primary	5.04.190.01-05
	Schieber Slider	5.05.190.01
	Getriebeplatte Mechanism plate	5.06.190.01-02
	Kondensorhalter Condenser holder	5.07.190.01
	Spaltpolmotor Shaded-pole motor	5.08.090.01
	Leiterplatte 1 Printed circuit board 1	5.09.190.01
	Meßschlitten, Objektivhalter Focus slider, Lens carrier	5.10.190.01 + 03
	Haube Cover	5.11.190.01
	Magazinführung Magazine guide	5.12.190.01
Reparaturhinweise, Justierangaben, Schmierpunkte und Funktionsbeschreibung Repair and adjustment instruction, lubrication points and function description		5.13.190.01-06
Werkzeuge und Meßgeräte Tools and measuring instruments		5.14.190.01
Zubehör: Accessories:	Fernbedienung, Autofocus mit Timer Remote control, autofocus with timer	9.36800.990.03

Ersatzteil-Sortiment Diaprojektor Rollei P 66 S autofocus 36401.99.0 22

1. Zusatz-Sortiment Rollei P 66 S autofocus für 100 Geräte
   Var. 22 VDE-Ausführung/mit Spannungswähler

Pos.	LHW	Stück	Benennung	Sachnummer	Bemerkungen
1		NB	Kopfkontaktschraube	01369.82.0	
2		NB	Scheibe	10147.81.0	
3		NB	Zahnscheibe J4,3	10564.93.0	
4		NB	Euro-Kaltgerätestecker	35062.69.0	
5		5	Sicherung 1A	35091.69.0	Si101; Si102
6		NB	Klemmbügel	35227.69.0	
7	X	0,2	Spannungswähler	35802.69.1	
8		1	Formschraube, schwarz	36030.00.0 03	
9		NB	Bodenplatte	36167.00.0 01	
10		0,3	Diaschieber, schwarz	36169.00.0 01	
11		0,5	Knopf, schwarz	36172.00.0 01	
12		0,5	Haube	36400.16.0 01	
13		NB	Leiterplatte 1	36400.21.0 01	
14		0,5	Magazinführung	36400.25.0 01	
15		0,2	Druckstück, schwarz	36400.26.0 01	
16		1	Fuß	36532.00.0 01	
17		NB	Stellschraube, schwarz	36800.08.0 01	
18		0,1	Lampenfassung 24V; 250W	36857.69.1 03	
19		NB	Typenschild 110-240V; 350W	36929.00.0 01	→ 1980; Made in Germany
19A		NB	Typenschild 110-240V; 350W	36929.00.0 03	1980 → ; Made in Singapore
20		-	Spaltpolmotor	37131.69.1 01	→ 1980; dafür 37131.69.1 03
20A		0,1	Spaltpolmotor	37131.69.1 03	1980 →
21		0,1	Trafo 110-240V; 250W	53280.01.2 03	

2. Ersatzteil-Sortiment für Gleichteile (Diaprojektor-Grundgerät) siehe Seite 5.02.190.01-05

3. Ersatzteil-Sortiment für Fernbedienung siehe Reparatur-Unterlagen/Zubehör-Katalog 9
   Fernbedienung 36800.99.0 03 Seite 9.36800.990.03

4. Ersatzteil-Sortiment für Objektiv Rollei Heidosmat 3,5/150 siehe Reparaturunterlagen/Zubehör-Katalog 9
   Rollei Heidosmat 3,5/150 36052.99.0 Seite 9.36052.990.01

Printed in Germany

Ersatzteil-Sortiment für Gleichteile (Diaprojektor-Grundgerät) für 100 Geräte 36401.99.0 99

Pos.	LHW	Stück	Benennung	Sachnummer	Bemerkungen
		0,2	Senkschraube	01249.82.0	
		0,5	Ansatzschraube	01461.93.0	
		0,5	Ansatzschraube	01462.93.0	
		0,5	Ansatzschraube	01463.93.0	
		2	Zylinderschraube	01464.93.0	
		0,3	Zylinderschraube	01465.93.0	
		0,5	Zylinderschraube	01466.93.0	
		0,5	Zylinderschraube	01467.93.0	
		NB	Zylinderschraube	01468.93.0	
		NB	Zylinderschraube	01469.93.0	
		NB	Zylinderschraube	01470.93.0	
		NB	Vierkantmutter	01866.93.0	
		0,3	Zylinderschraube	02115.93.0	
		0,3	Ansatzschraube	02116.82.0	
		0,2	Zylinderschraube	02117.93.0	
		0,1	Gewindestift	02163.82.0	
		NB	Zylinderschraube	02223.93.0	
		NB	Zylinderblechschraube 2,2 x 4,7	02904.93.0	
		NB	Zylinderblechschraube 2,9 x 28	02905.93.0	
		NB	Zylinderkerbschraube	02949.93.0 03	
		NB	Zylinderkerbschraube	02949.93.0 04	
		NB	Zylinderschraube	02995.93.0	
		NB	Unterlegscheibe	04074.82.0	
		0,1	Federsatz	06004.69.0	
		NB	Zahnscheibe J3,2	10014.93.0	
		NB	Sicherungsring 5,0	10035.93.0	
		NB	Spannring 6	10061.93.0	
		NB	Sicherungsscheibe 1,9	10073.00.0	
		NB	Sicherungsscheibe 2,3	10074.00.0	
		NB	Sicherungsscheibe 4,0	10076.00.0	
		NB	Sicherungsscheibe 5,0	10077.00.0	
		NB	Scheibe	10222.82.0	
		NB	Scheibe	10223.00.0	
		NB	Scheibe	10224.00.0	
		NB	Scheibe	10309.82.0	
		NB	Federscheibe	10312.82.0	
		NB	Federscheibe	10386.93.0	
		NB	Scheibe 0,30	10517.00.0	
		NB	Zahnscheibe J4,3	10564.93.0	
		0,2	Hohlniet	20447.00.0	
		NB	Transistor S2218/BC207	21264.69.0	T102
		NB	Transistor S2217/BC204	21265.69.0	T104; T105; T106
		NB	Glühlampe	23505.69.0	L2
		NB	Gleichrichter	25866.69.0	G101

Printed in Germany

Pos.	LHW	Stück	Benennung	Sachnummer	Bemerkungen
		0,2	Zugankermagnet	35000.26.0 03	
		NB	Buchse 4,6	35006.00.0 01	WW1
		NB	Buchse 4,8	35006.00.0 02	WW1
		NB	Zugfeder	35007.00.0	
		NB	Zugfeder	35029.00.0	
		NB	Zugfeder	35035.00.0	
		0,2	Lager	35037.00.0	
		NB	Zugfeder	35038.00.0	
		NB	Motorwinkel	35065.00.1	
		0,3	Gummiring	35087.00.0	
		NB	Gummiplatte	35088.00.1	
		NB	Lager	35223.00.0	
		0,2	Infrarotfilter	35276.00.1	
		0,2	Fotowiderstand	35277.69.0	R1
		NB	Kondensator 10µ; 25V	35294.69.0	C102; C103
		NB	Stecker	35417.69.0	
		NB	Schlitzblende	35441.00.0	
		NB	Anker	35610.00.0	
		NB	Sicherungshalter	35792.69.0	
		NB	Schaltarm	36000.01.0	
		0,1	Schieberplatte	36000.04.0	
		NB	Rolle	36000.10.0	
		NB	Prisma	36004.00.0	
		NB	Zahnrad	36008.00.0	
		0,2	Prismenrolle	36009.00.0	
		NB	Zugfeder	36010.00.0	
		0,2	Frontplatte	36015.00.0	
		NB	Spiegelhalter	36016.00.0	
		0,2	Hohlspiegel	36017.00.0	
		NB	Anschlag	36024.00.0	
		NB	Klemmleiste	36026.00.0 01	
		0,2	Fokusgetriebe mit Motor	36027.69.0	
		0,2	Asphäre	36028.00.0	
		0,2	Plankonvexlinse	36029.00.0	
		NB	Schenkelfeder	36040.00.0	
		NB	Zugfeder	36041.00.0	
		NB	Schenkelfeder	36042.00.0	
		NB	Buchse	36054.00.0	
		NB	Zugfeder	36056.00.0	
		0,2	Wärmeschutzfilter	36122.00.0	
		NB	Kondensator 10nF; 50V	36123.69.0	C2
		-	Rundschnur	36129.00.0	→ 1980; dafür 36154.00.0 02 + 36400.31.1 01 + 36153.00.0 01
		0,1	Rolle für Vierkantriemen	36153.00.0 01	1980 →
		0,5	Vierkantriemen 97 DMR	36154.00.0 02	1980 →
		NB	Führungsstange	36170.00.0 01	

Printed in Germany

Pos.	LHW	Stück	Benennung	Sachnummer	Bemerkungen
		1	Taste, schwarz	36171.00.0 01	
		1	Taste, roter Punkt	36171.00.0 02	
		1	Taste, grüner Punkt	36171.00.0 03	
		1	Taste, grauer Punkt	36171.00.0 04	
		0,1	Kondensorklappe	36176.00.0 01	
		0,1	Schaltgabel	36178.00.0 01	
		0,2	Folie 60 x 70	36179.00.0 01	
		0,2	Tastenschalter	36180.00.0 01	
		0,1	Isolierplatte 23 x 30	36182.00.0 02	
		NB	Schnecke	36187.00.0 01	
		NB	Isolierpappe	36189.00.0 01	
		0,1	Schwenkhebel	36400.05.0	
		0,1	Koppelstange	36400.06.0	
		0,2	Zugankermagnet	36400.07.0	
		0,3	Gleitstück	36400.10.0	
		NB	Objektivhalter	36400.17.0 01	
		NB	Kondensorhalter	36400.20.0 01	
		0,2	Andruckplatte	36400.28.0 01	
		-	Getriebeplatte	36400.29.0 01	→ 1980; dafür 36400.29.1 01 + 36153.00.0 01 + 36154.00.0 02
		0,1	Getriebeplatte	36400.29.1 01	1980 →
		0,1	Kurbelarm	36400.30.0 01	
		-	Getriebeachse	36400.31.0 01	→ 1980; dafür 36400.31.1 01 + 36153.00.0 01 + 36154.00.0 02
		0,1	Getriebeachse	36400.31.1 01	1980 →
		0,1	Tastschalter	36677.69.0 01	S1
		NB	Anschlagkontakt 6	36710.00.0 01	
		NB	Buchsenleiste, 16-polig	36711.00.0 02	
		NB	Buchsenleiste, 8-polig	36711.00.0 03	
		NB	Steckerleiste, 16-polig	36712.00.0 02	
		NB	Steckerleiste, 8-polig	36713.00.0 03	
		NB	Ringzunge	36783.00.0 01	
		NB	Folie 41 x 83	36821.00.0 01	
		0,3	Lampenzieher	36878.00.0 01	
		-	Rolle	37018.00.1	→ 1980; dafür 36153.00.0 01 + 36400.31.1 01 + 36154.00.0 02
		0,2	Kabelbinder	48228.00.0	
		NB	PTC-Widerstand 5R1	60018.69.0 10	C103
		NB	Widerstand 10R; 0,35W ± 5%	60025.69.0 17	R103
		NB	Widerstand 15R; 0,25W ± 5%	60029.69.0 11	R121
		NB	Widerstand 27R; 0,35W ± 5%	60035.69.0 17	R101
		NB	Widerstand K27; 0,2W ± 5%	60059.69.0 08	R117
		NB	Widerstand K33; 0,35W ± 5%	60061.69.0 17	R102; R113
		NB	Widerstand K82; 0,35 W ± 5%	60071.69.0 17	R104
		NB	Widerstand K82; 0,25W ± 5%	60071.69.0 18	R118
		NB	Widerstand 1K5; 0,25W ± 5%	60077.69.0 09	R115
		NB	Widerstand 2K2; 0,35W ± 5%	60081.69.0 17	R112
		NB	Widerstand 3K3; 0,5W ± 10%	60085.69.0 26	R119; R120

Printed in Germany

Pos.	LHW	Stück	Benennung	Sachnummer	Bemerkungen
		NB	Iso-Schlauch B 2,0 x 0,4 1 m	76820.68.1	
		NB	Iso-Schlauch B 6,0 x 0,6 1 m	76860.68.1 06	1980 →
		NB	Silikon-Schlauch 6,0 x 0,6 1 m	76860.68.2	
		NB	Iso-Schlauch B 10,0 x 0,7 1 m	76910.68.1 07	

Printed in Germany

Service Braunschweig	REPARATUR — UNTERLAGEN REPAIR — INSTRUCTIONS	4-80	5.04.190.01+
		Chassis P 66 S autofocus 36401.41.0 99	

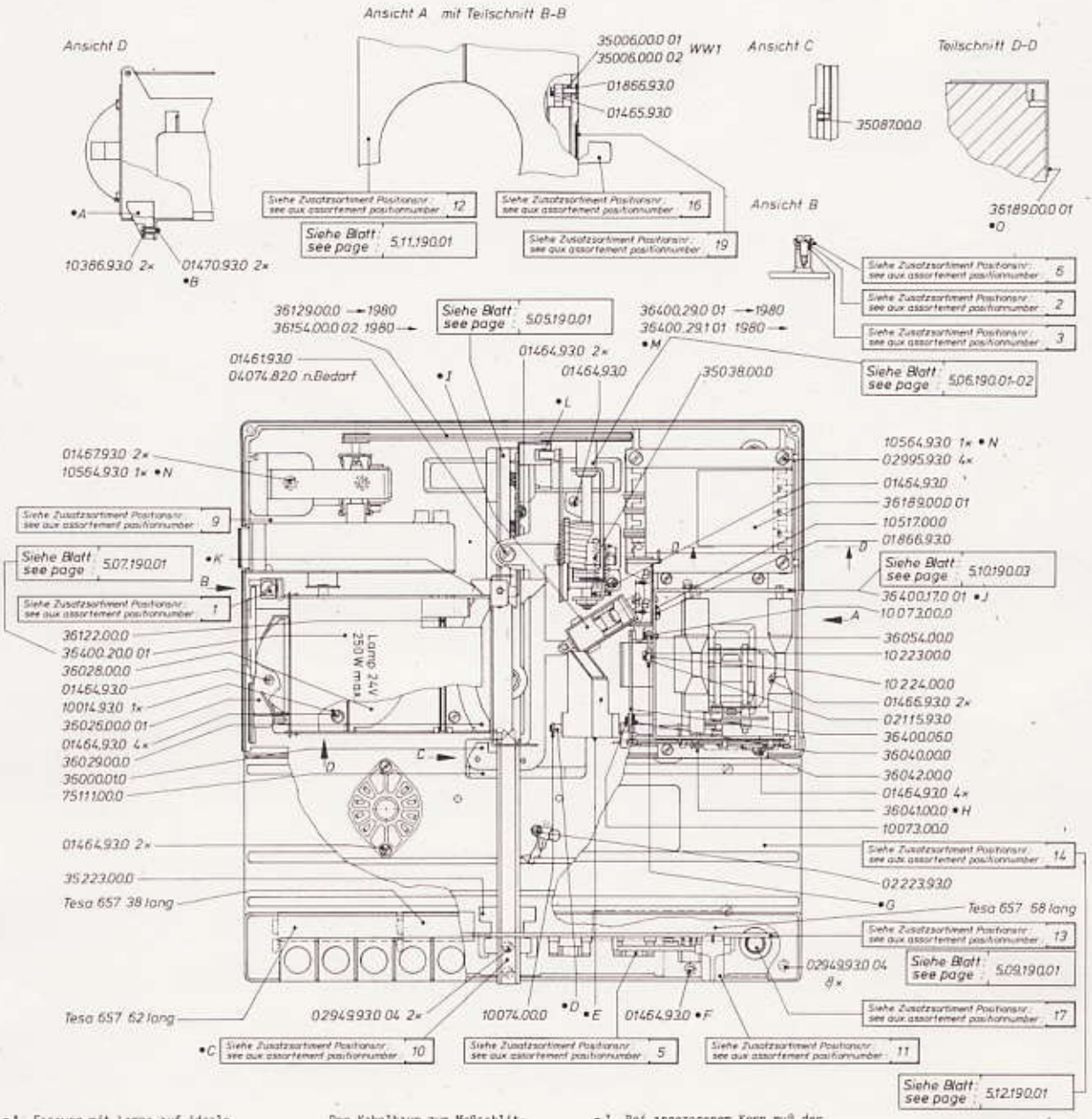

- •A Fassung mit Lampe auf ideale Wendelabbildung justiert.
  Socket with lamp adjusted to ideal illustration of a single-coil filament.

- •B Nach Justage mit Lack gesichert.
  After assembling secured with lacquer.

- •C Gleitflächen gefettet, Schieber über gesamten Hub leichtgängig.
  Sliding surfaces greased, slider of easy workability with regard to the whole shift.

- •D Führungsachse ohne Schmiermittel.
  Guide shaft without lubricant.

- •E Kabelführung zum Fotowiderstand darf die Leichtgängigkeit des Meßschlittens nicht beeinflussen.
  Cable run to the photo resistor need not influence the easy workability of the focus slider.

  Der Kabelbaum zum Meßschlitten darf sich innerhalb des gesamten Einstellbereiches an keiner Stelle abstützen und somit keine Federwirkung auf den Meßschlitten ausüben.
  The cable beam to the focus slider need not rest at any point of the total setting range and thus need not bring action to the focus slider.

- •F Glimmerscheibe zwischen Bodenplatte und Triac. Beidseitig mit Wärmeleitpaste bestrichen.
  Mica disc between base plate and triac.
  Painted on both sides with heat conducting paste.

- •G Bei angezogenem Zugmagnet muß der Schalter geöffnet sein.
  When the traction magnet is tightened, the switch must be opened.

- •H Zugfeder muß eingekoppelten Meßschlitten von jedem beliebigen Punkt des gesamten Einstellbereiches zur Anschlagstellung zurückziehen.
  Tension spring has to draw back the coupled-in focus slider to the stop point from each random position of the total setting rage.

- •I Bei angezogenem Kern muß der Schaltarm in zweiter Anschlagstellung sein.
  When the core is tightened the shift arm has to be in second stop position.

- •J Objektivhalter zur Diaebene ausgerichtet.
  Lens carrier orientated to the slide plane.

- •K Beidseitig gefettet.
  Greased on both sides.

- •L Gleitflächen gefettet.
  Sliding surfaces greased.

- •M Bei Drehung des Kurbelarmes um 180° steht der Schieber in äußerster Transportstellung. Kurbelarm darf bei angezogenem Magnet nich durchlaufen.
  Wheg turning the crank arm by 180° the slider has the most extreme transport position. Crank arm need not pass through when the magnet is tightened.

- •N Unter Schraubenkopf.
  Under screw head.

- •O Mit Pattex compact geklebt.
  Sticked with Pattex compact.

Printed in Germany

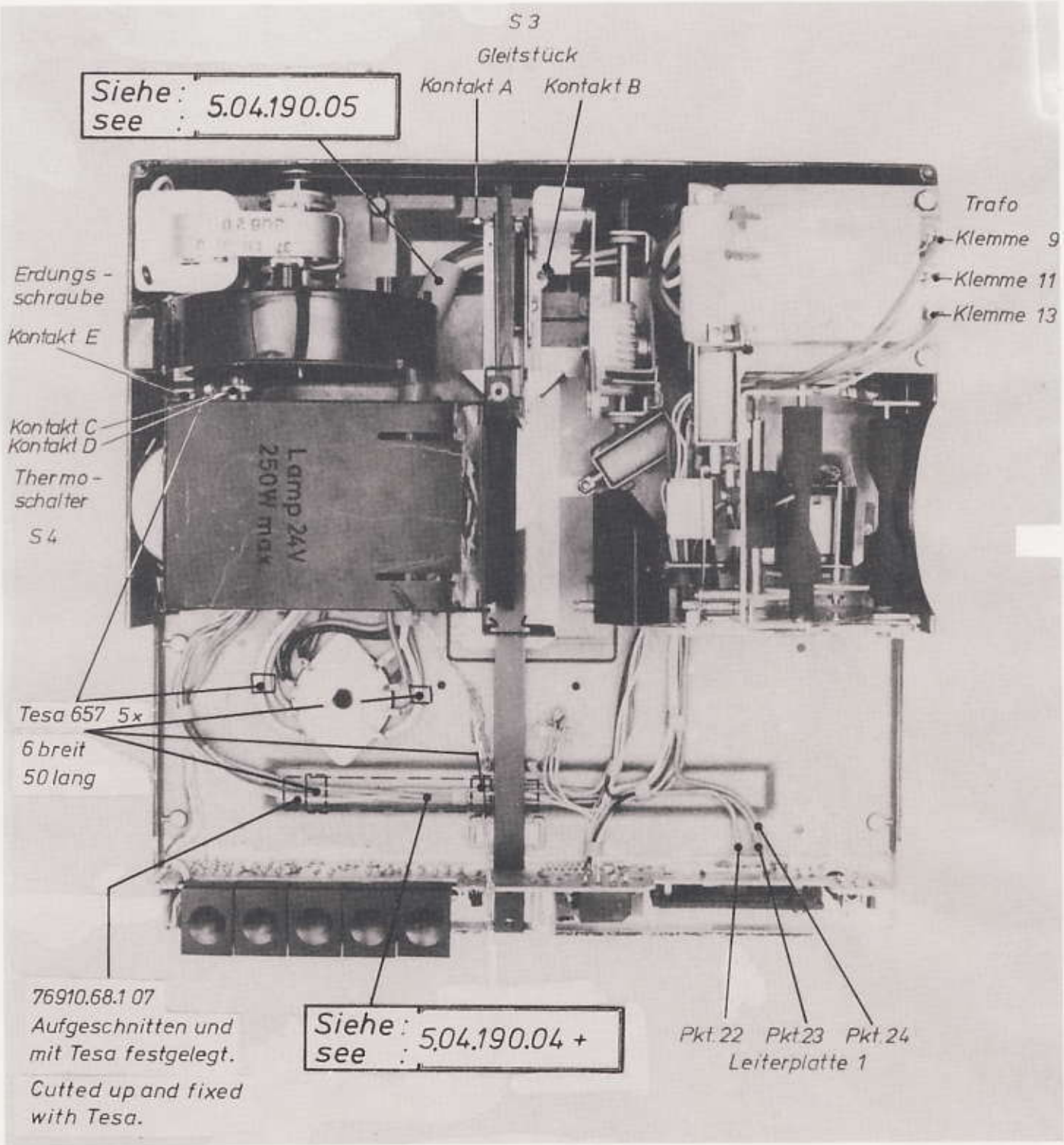

Printed in Germany

Service Braunschweig	REPARATUR – UNTERLAGEN REPAIR – INSTRUCTIONS	4-80	5.04.190.03+
		Diaprojektor P 66 S autofocus 36401.41.0 99	

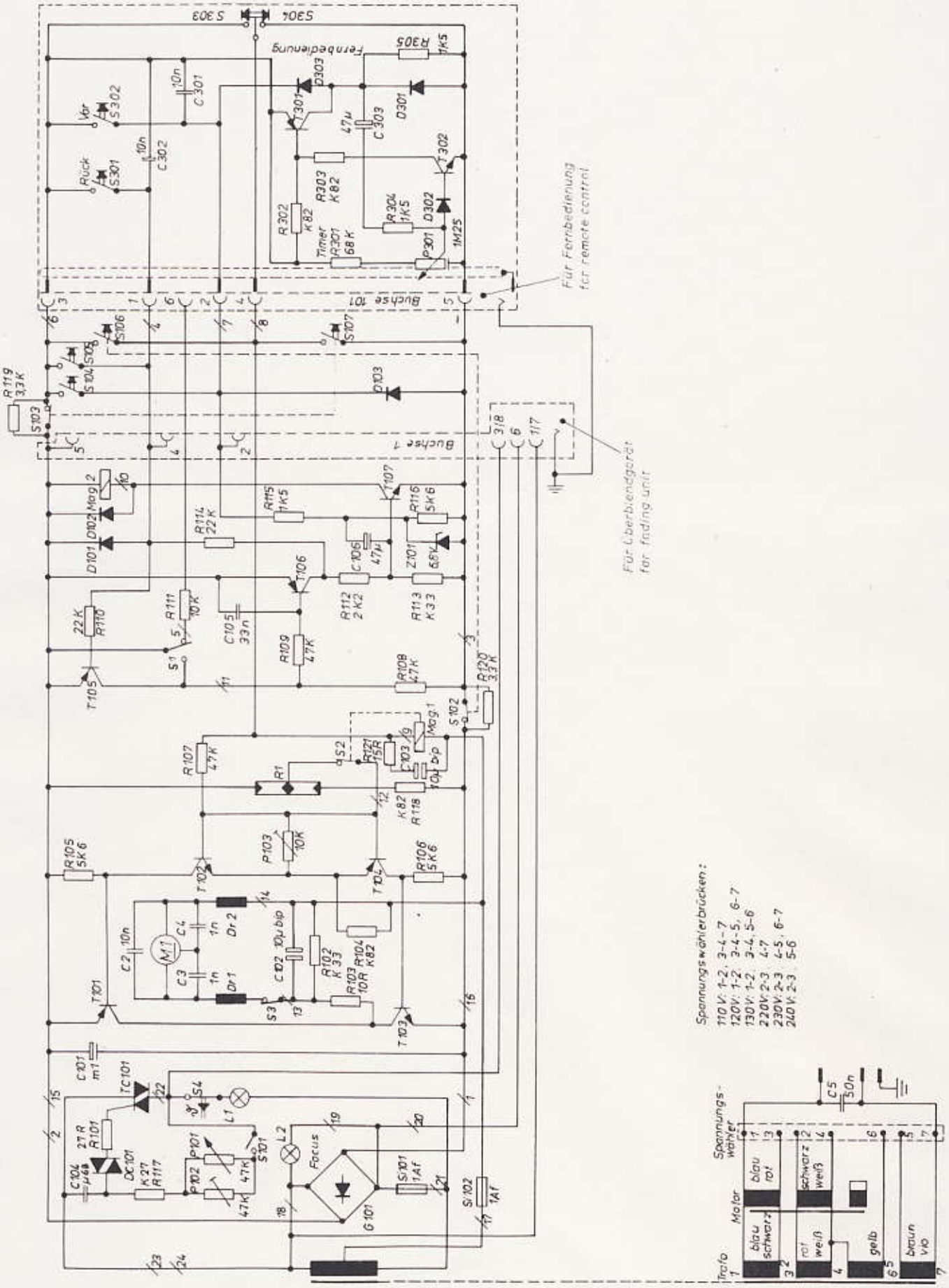

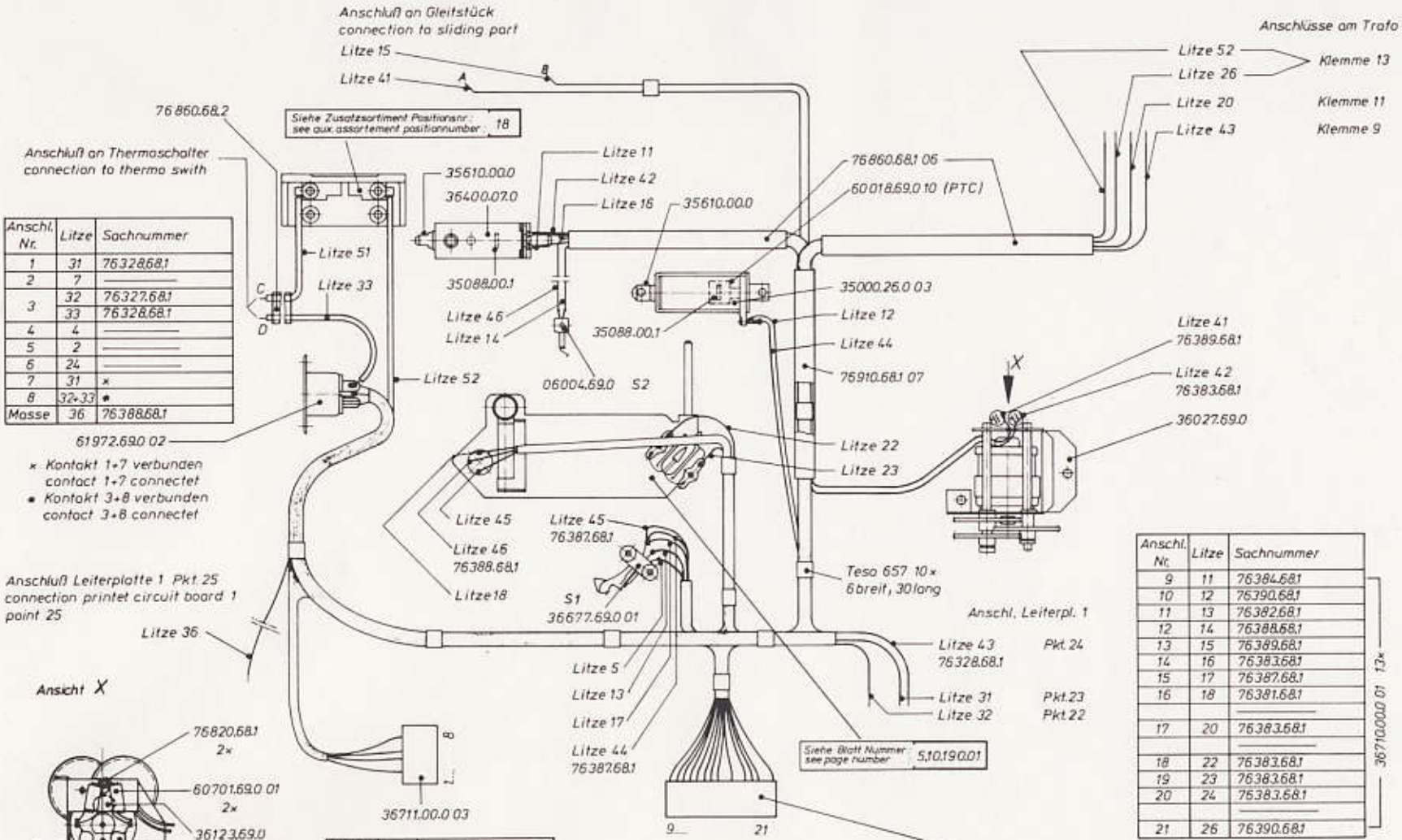

Anschl. Nr.	Litze	Sachnummer
1	31	76328.68.1
2	7	———
3	32	76327.68.1
	33	76328.68.1
4	4	———
5	2	———
6	24	———
7	31	×
8	32+33	•
Masse	36	76388.68.1

× Kontakt 1+7 verbunden
contact 1+7 connectet
• Kontakt 3+8 verbunden
contact 3+8 connectet

Anschl. Nr.	Litze	Sachnummer
9	11	76384.68.1
10	12	76390.68.1
11	13	76382.68.1
12	14	76388.68.1
13	15	76389.68.1
14	16	76383.68.1
15	17	76387.68.1
16	18	76381.68.1
		———
17	20	76383.68.1
		———
18	22	76383.68.1
19	23	76383.68.1
20	24	76383.68.1
		———
21	26	76390.68.1

36710.00.0 01 7×

Anschl. Nr.	Litze	Sachnummer
1		———
2	2	76387.68.1
3		———
4	4	76382.68.1
5	5	76384.68.1
6		———
7	7	76390.68.1
8		———

36710.00.0 01 4×

Service
Braunschweig

REPARATUR — UNTERLAGEN
REPAIR — INSTRUCTIONS

4-80

5.04.190.04+

Kabelbaum, sekundär
36401.41.0 99

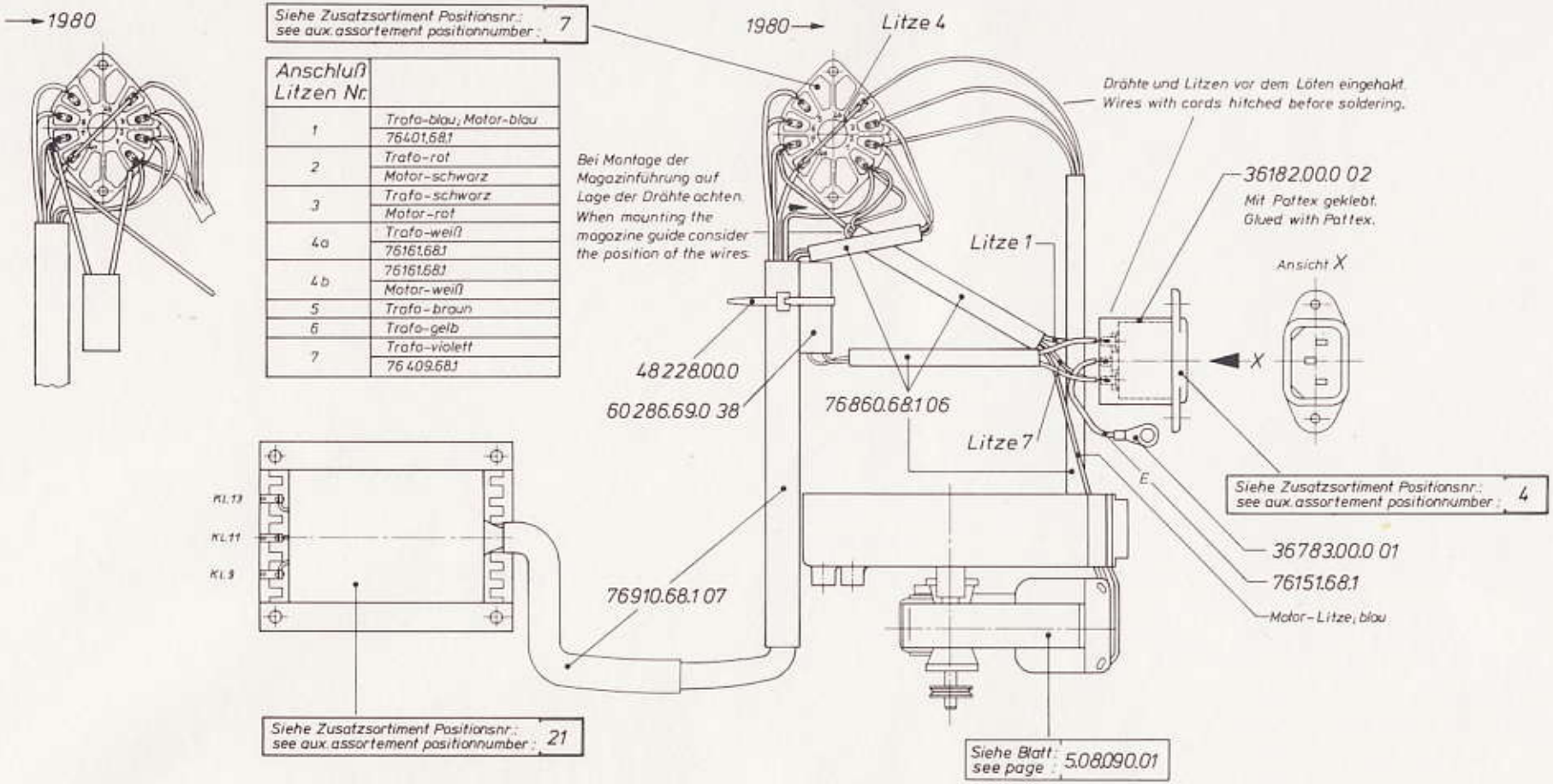

Anschluß Litzen Nr.	
1	Trafo-blau; Motor-blau
	76401.68.1
2	Trafo-rot
	Motor-schwarz
3	Trafo-schwarz
	Motor-rot
4a	Trafo-weiß
	76161.68.1
4b	76161.68.1
	Motor-weiß
5	Trafo-braun
6	Trafo-gelb
7	Trafo-violett
	76409.68.1

REPARATUR — UNTERLAGEN
REPAIR — INSTRUCTIONS

Service Braunschweig

4-80

5.04.190.05.

Kabelbaum primär
36401.41.0 99

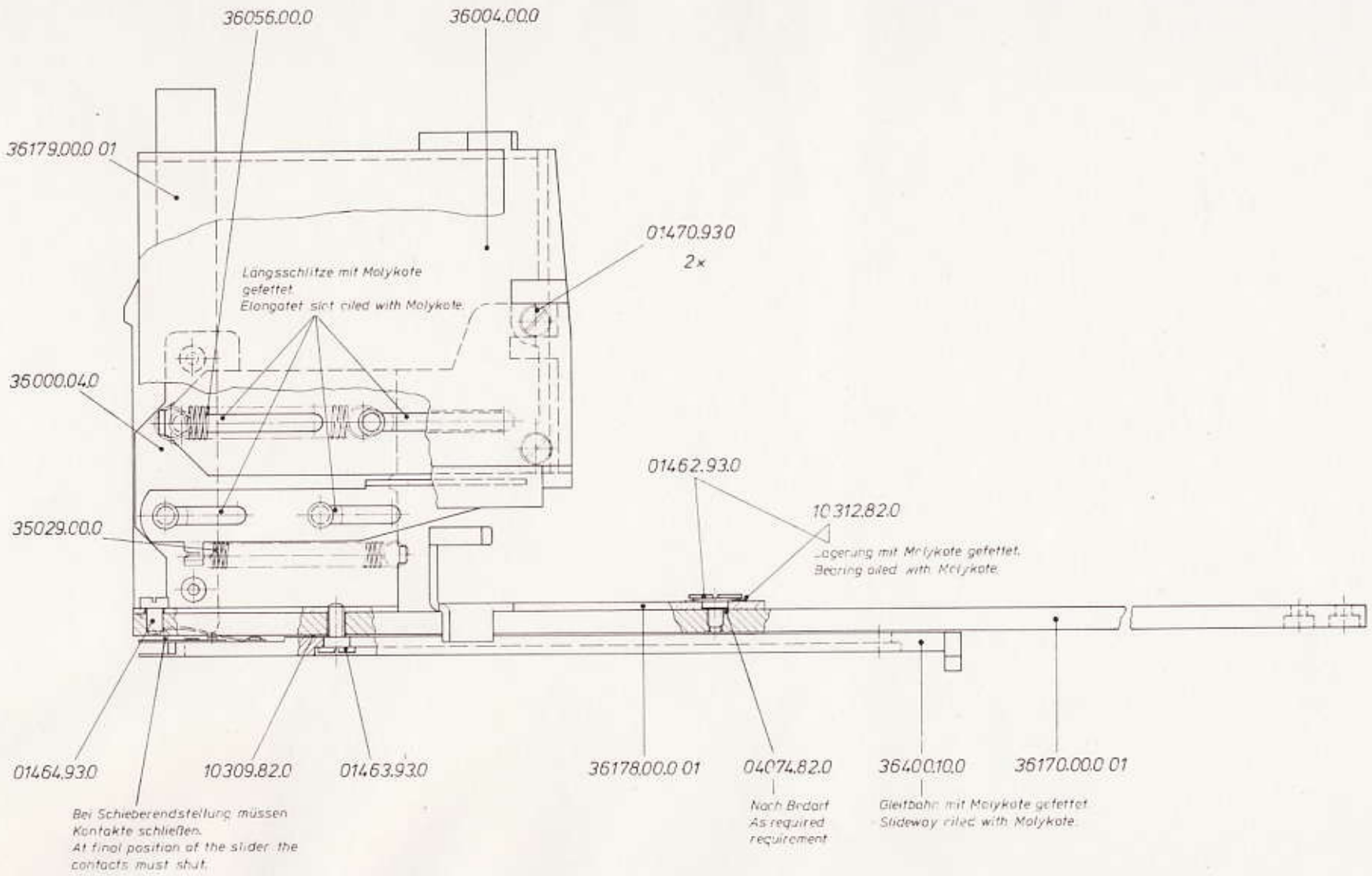

Service
Braunschweig

REPARATUR — UNTERLAGEN
REPAIR — INSTRUCTIONS

4-80

5.05.190.01

Schieber
36400.19.0 01

Service Braunschweig	REPARATUR – UNTERLAGEN REPAIR – INSTRUCTIONS	4-80	5.06.190.01
		Getriebeplatte 36400.29.0 01	

→ 1980

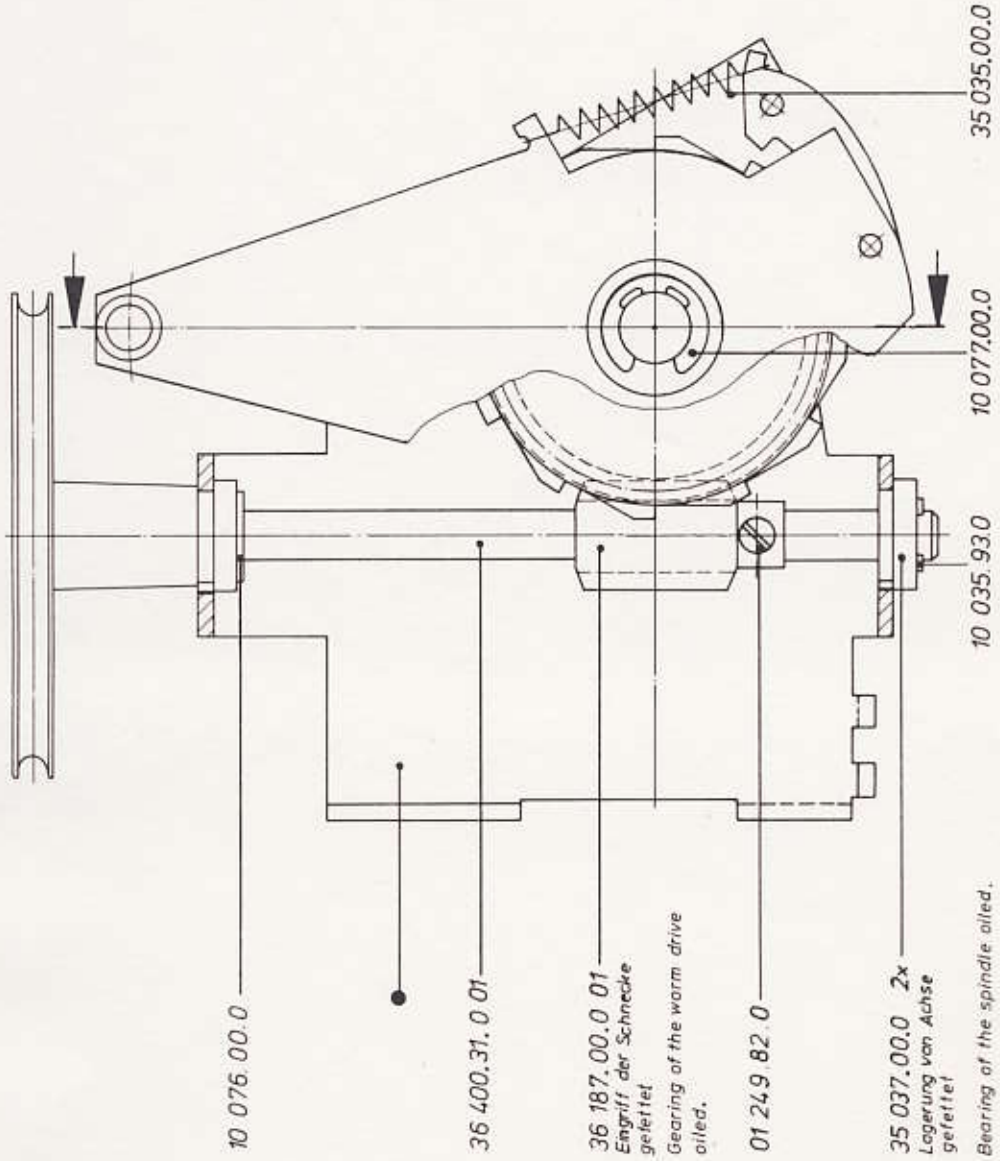

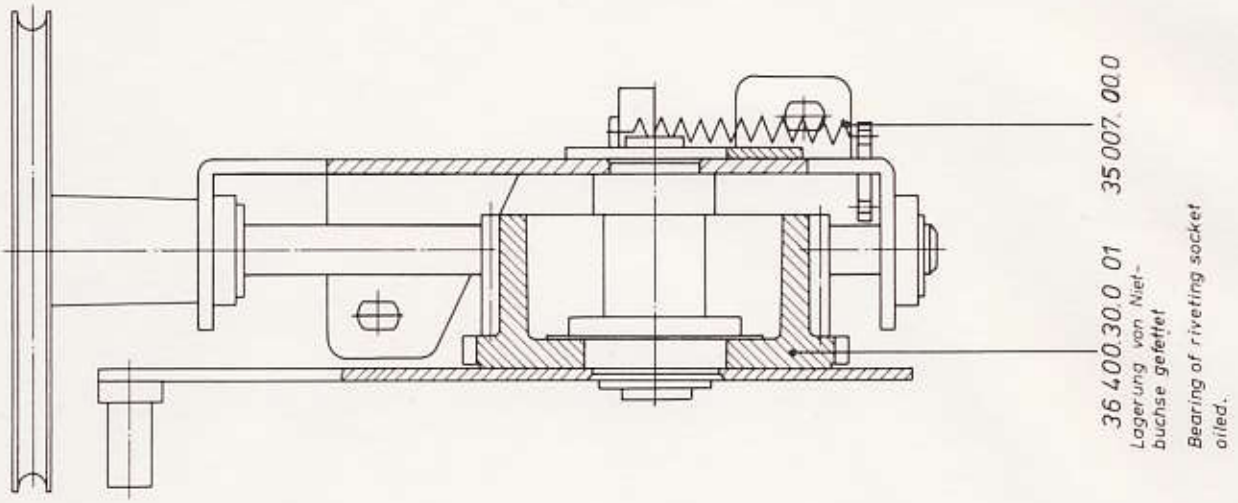

Printed in Germany

Service Braunschweig	REPARATUR – UNTERLAGEN REPAIR – INSTRUCTIONS	4-80	5.07.190.01
		Kondensorhalter 36400.20.0 01	

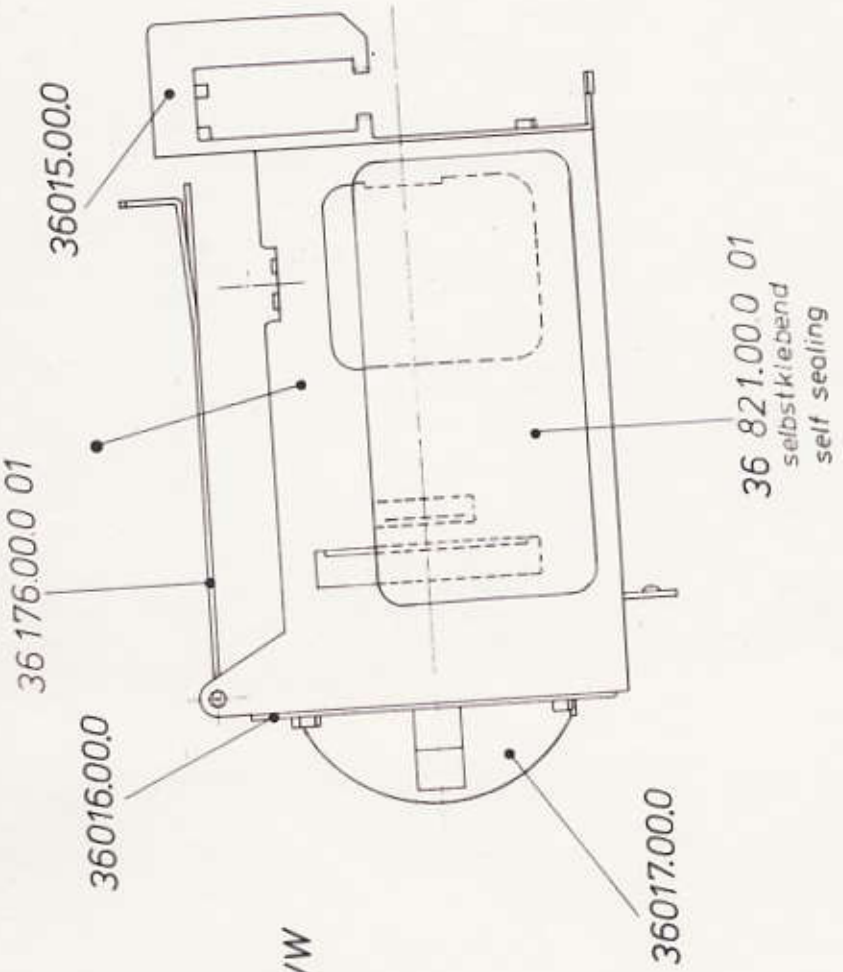

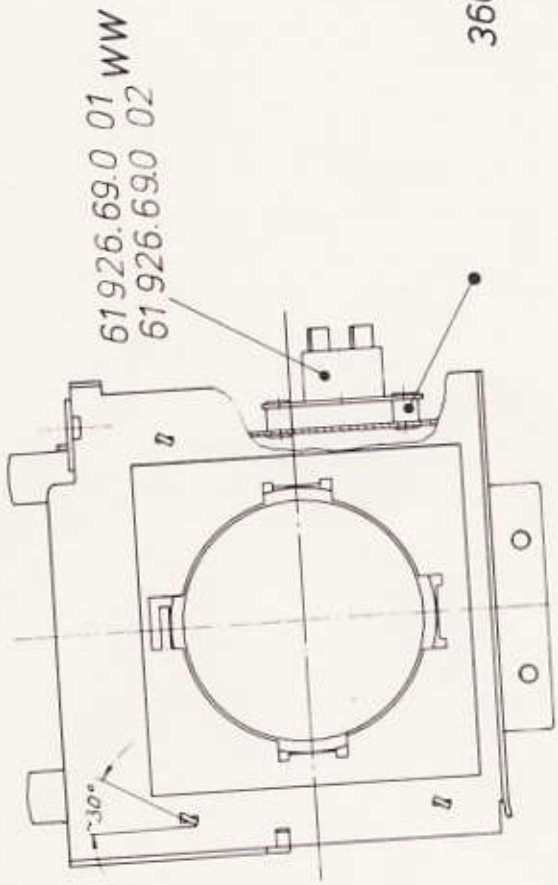

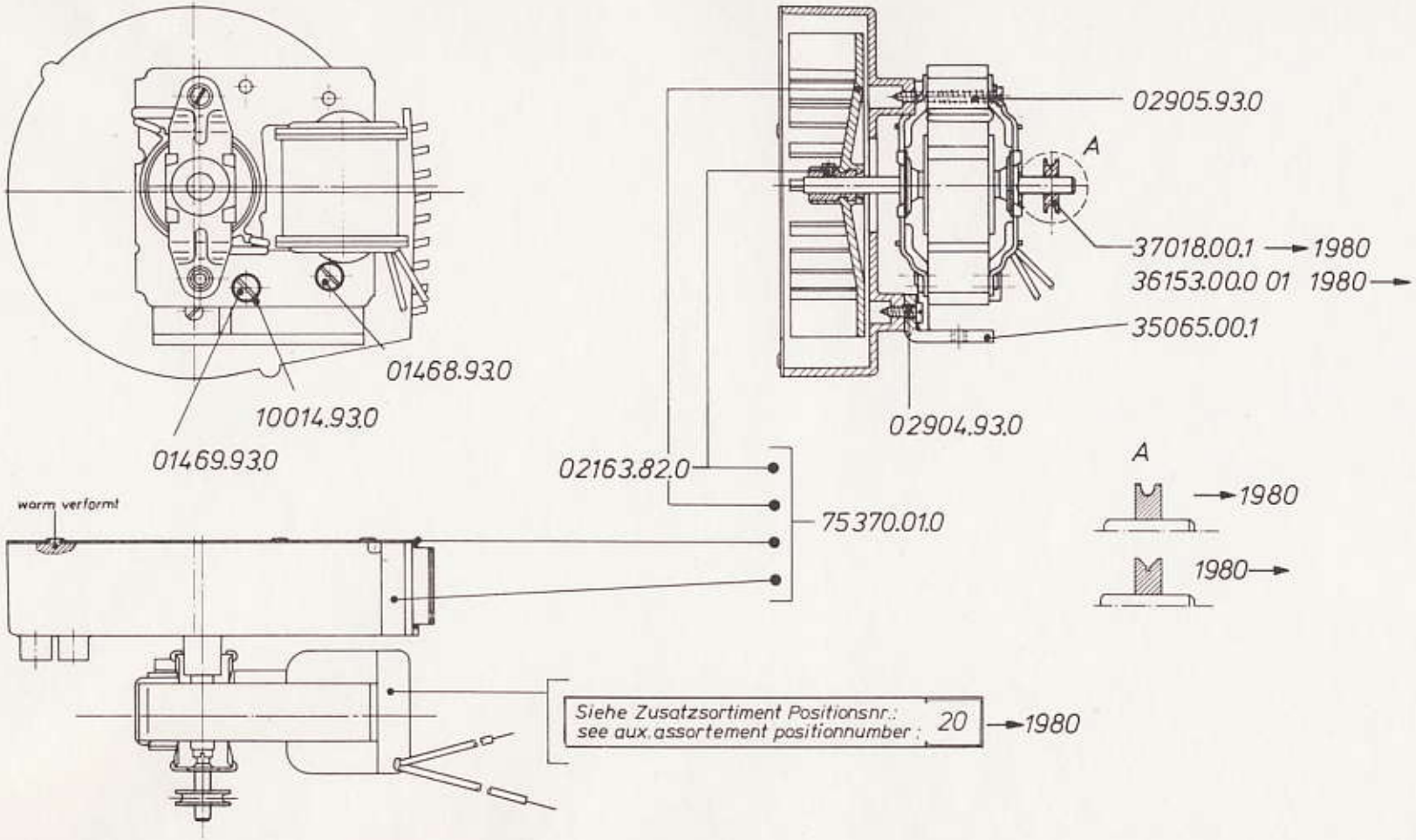

Service
Braunschweig

REPARATUR – UNTERLAGEN
REPAIR – INSTRUCTIONS

4-80

5.08.090.01

Spaltpolmotor
37000.11.0

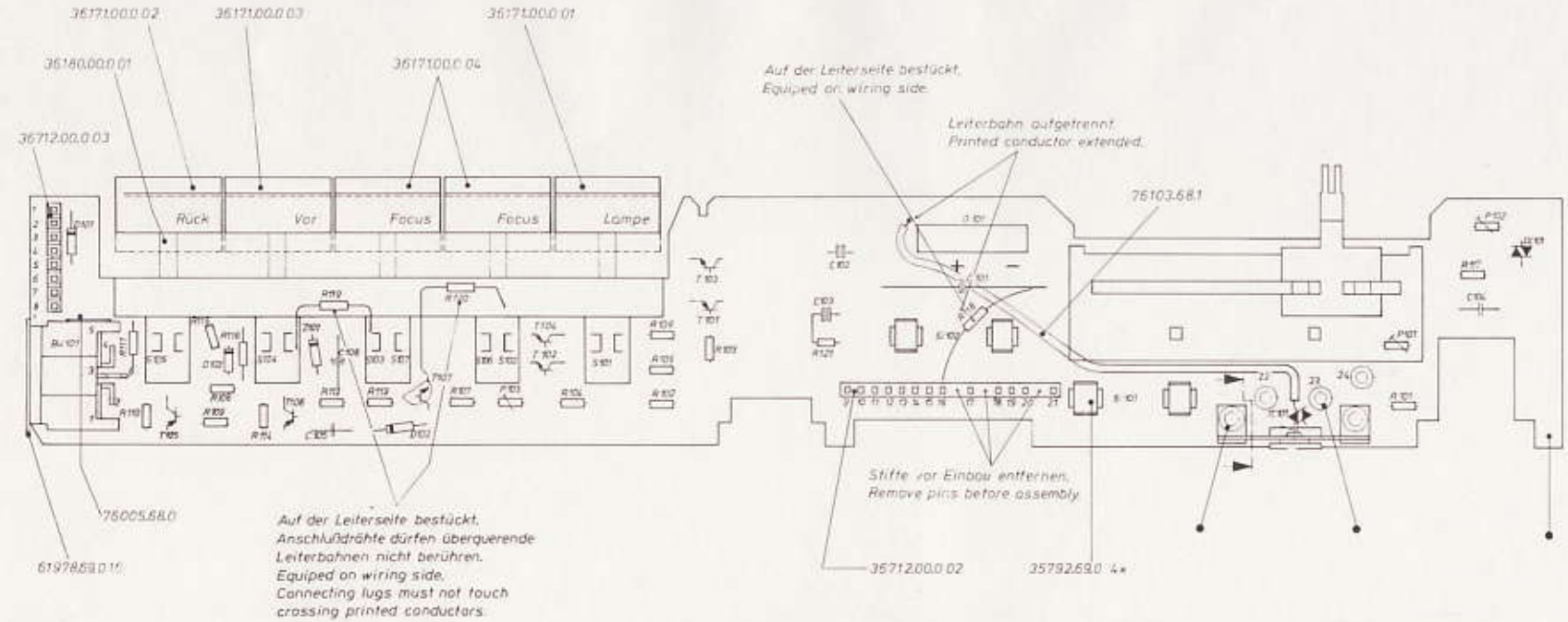

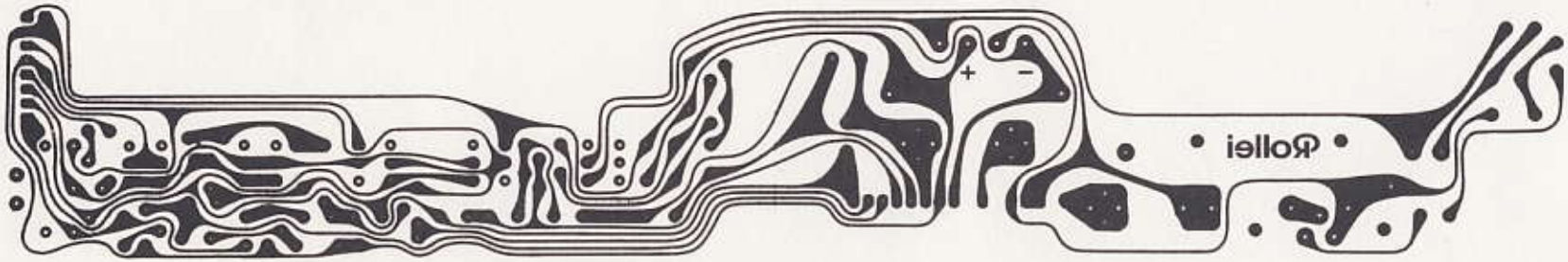

R101	60035.69.0 17	R111	60097.69.0 09	C101	60361.69.0 75	D101	61051.69.0 01 WW	TC101	61327.69.0 02
R102	60061.69.0 17	R112	60081.69.0 17	C102	35294.69.0		61051.69.0 05	DC101	61320.69.0 01
R103	60025.69.0 17	R113	60061.69.0 17	C103	35294.69.0	D102	61055.69.0 30	T101	61213.69.0 01
R104	60071.69.0 17	R114	60105.69.0 17	C104	60271.69.0 39	D103	61051.69.0 01 WW	T102	21264.69.0
R105	60091.69.0 17	R115	60077.69.0 09	C105	60255.69.0 08		61051.69.0 05	T103	61114.69.0 01
R106	60091.69.0 17	R116	60091.69.0 09	C106	60357.69.0 68			T104	21265.69.0
R107	60113.69.0 17	R117	60059.69.0 08			Z101	61012.69.0 01	T105	21265.69.0
R108	60113.69.0 17	R118	60071.69.0 18	P101	60530.69.0 16			T106	21265.69.0
R109	60113.69.0 17	R119	60085.69.0 26	P102	60530.69.0 02	G101	25866.69.0	T107	61117.69.0 01
R110	60105.69.0 17	R120	60085.69.0 26	P103	60525.69.0 02				
		R121	60029.69.0 11						

Service
Braunschweig

REPARATUR — UNTERLAGEN
REPAIR — INSTRUCTIONS

4-80

5.09.190.01

Leiterplatte
36400.21.0 01

Service Braunschweig	REPARATUR — UNTERLAGEN REPAIR — INSTRUCTIONS	4-80	5.10.190.01
		Meßschlitten 36400.22.0 01	

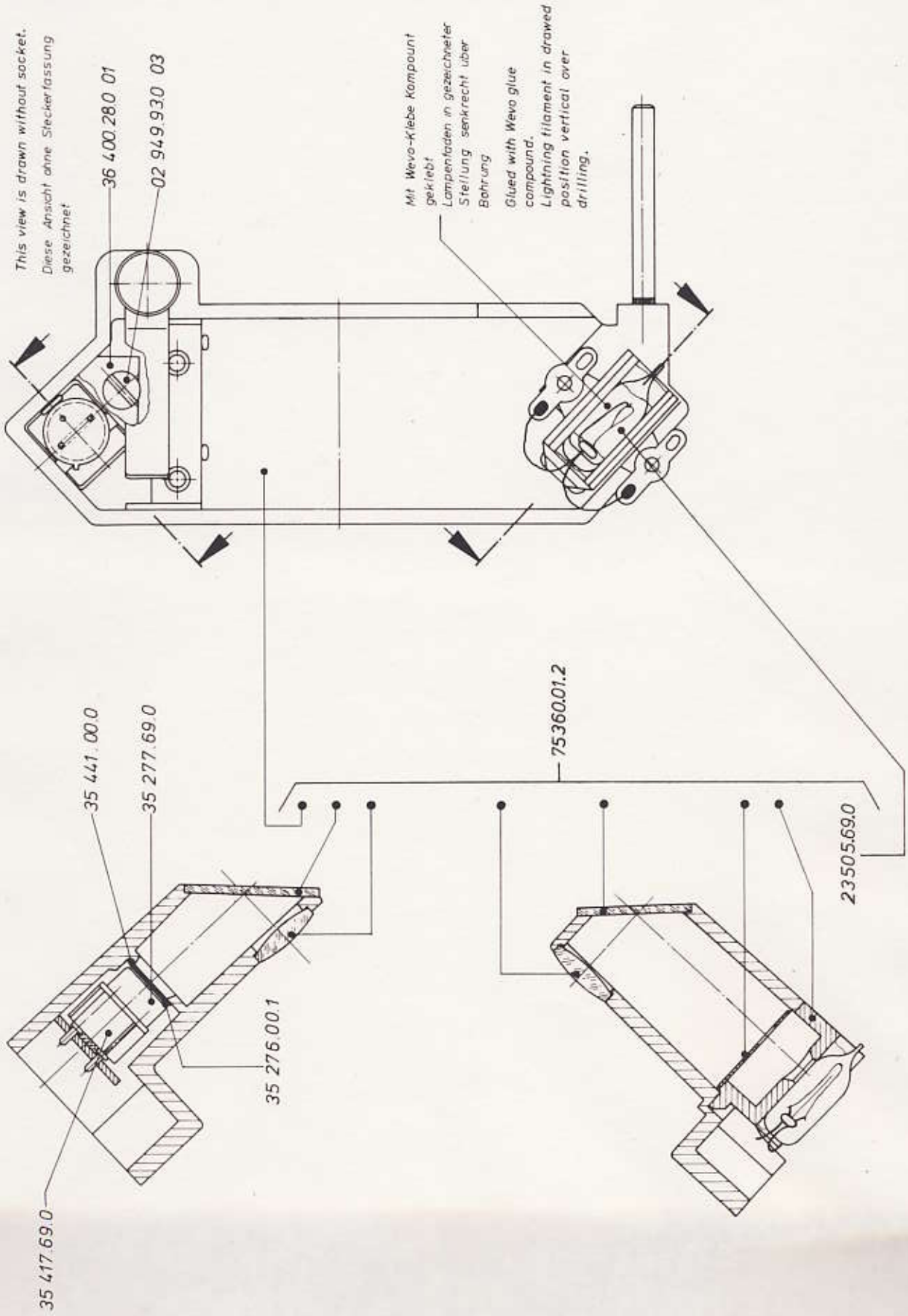

Printed in Germany

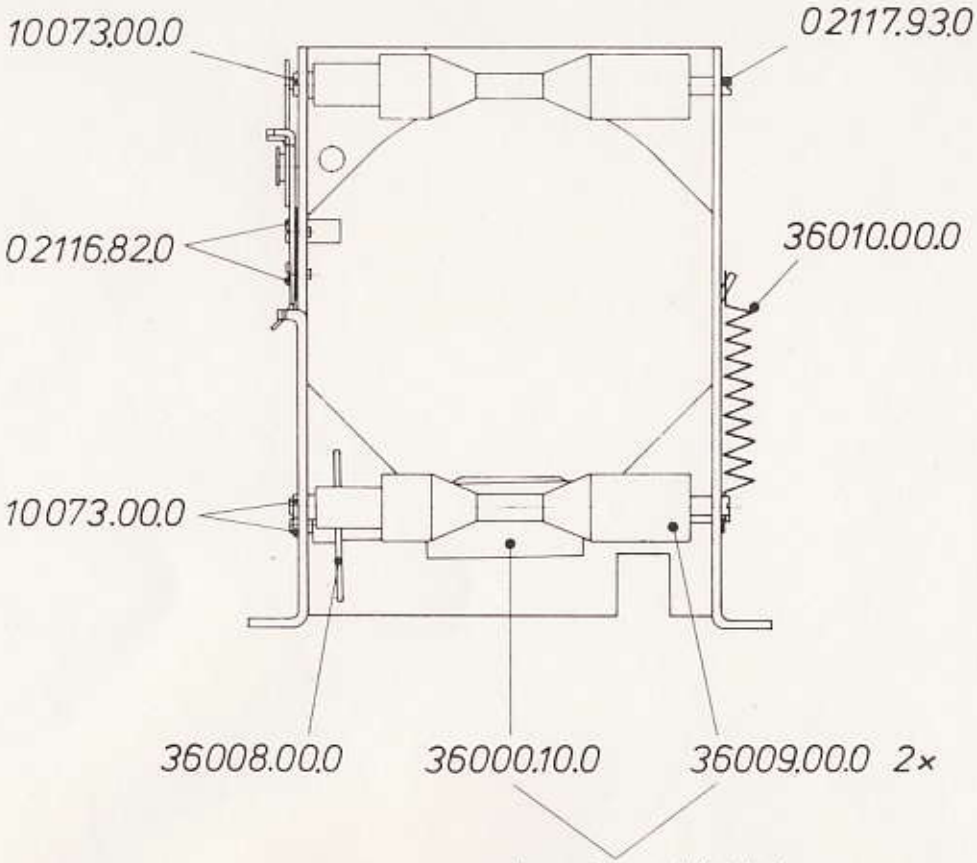

Lagerstellen mit Molykote gefettet.
Bearing places oiled with Molykote.

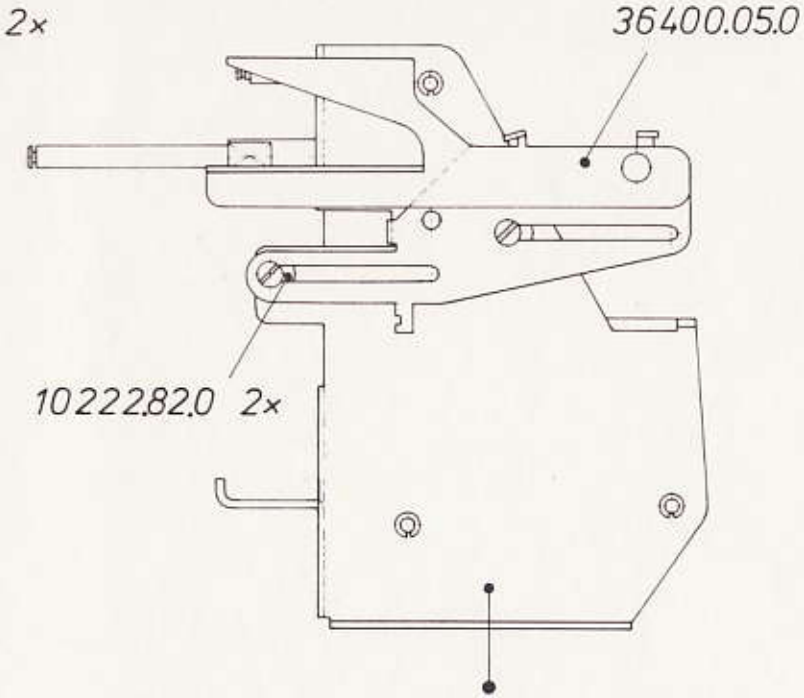

Service
Braunschweig

REPARATUR — UNTERLAGEN
REPAIR — INSTRUCTIONS

4-80 | 5.10.190.03.

Objektivhalter
36400.17.0 01

Service Braunschweig	REPARATUR – UNTERLAGEN REPAIR – INSTRUCTIONS	4-80	5.11.190.01
		Haube 36400.16.0	

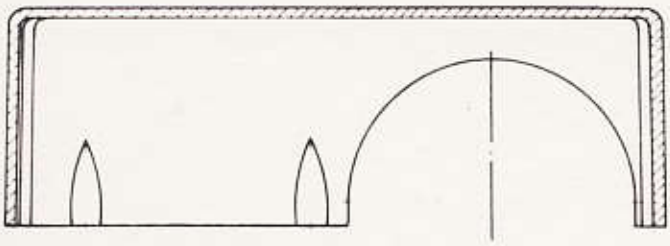

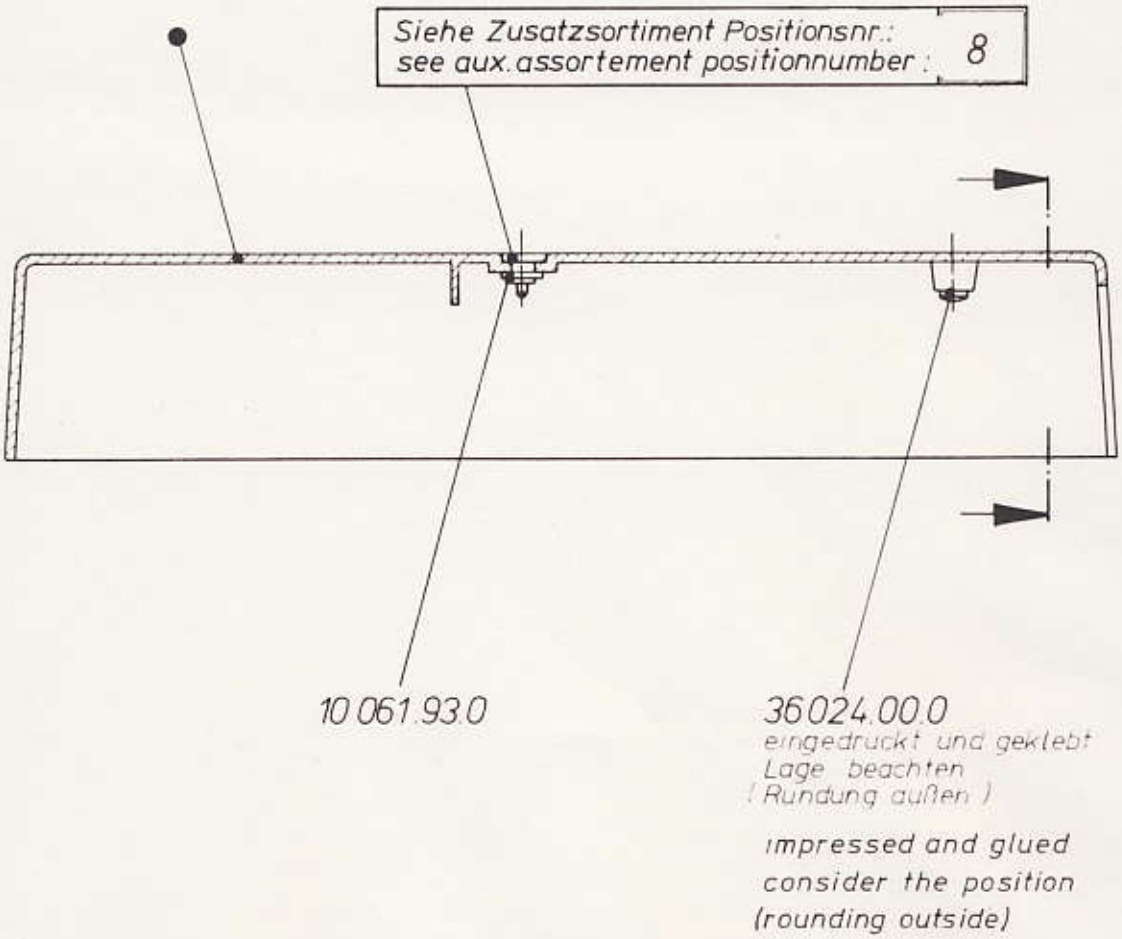

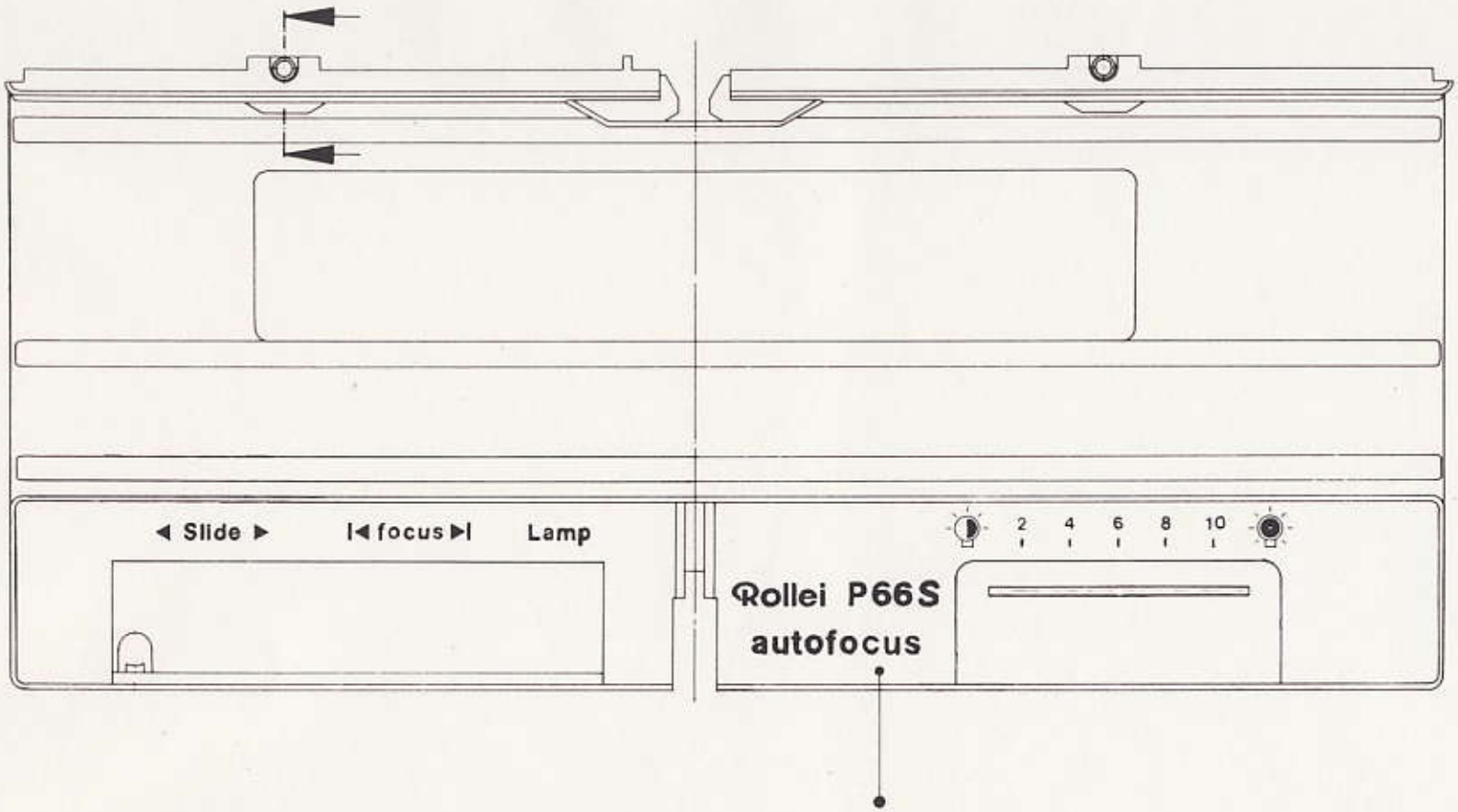

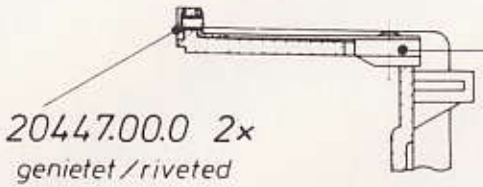

Siehe Zusatzsortiment Positionsnr.:
see aux. assortement positionnumber : 15

Service
Braunschweig

REPARATUR – UNTERLAGEN
REPAIR – INSTRUCTIONS

4-80

5.12.190.01

Magazinführung
36400.25.0 01

1. Projektor

1.1 Wechselgetriebe justieren

Die Mitnehmerrolle vom Kurbelarm 36400.30.X 01 sollte in den beiden Endstellungen der Schieberplatte 36000.04.X etwas Luft zur Führung haben. Justage durch Lösen der zwei Befestigungsschrauben und Verschieben der Getriebeplatte 36400.29.X.

1.2 Justieren der Diaposition in der Bildbühne

Die Diaposition in der Bildbühne des Kondensorhalters 36400.20.X 01 wird mit der Blechzunge Position •A und Position •B auf korrekte Lage justiert. Nachprüfung mit Test-Dia L-20239.

1.3 Autofocus justieren

1.3.1 Testdia 75364.41.0-W010 in Projektionsposition einsetzen und den Autofocus abgleichen lassen.

Testdia 75364.41.0-W010 gegen Testdia 75364.41.0-W020 (0,3 mm Versatz) wechseln. Der Autofocus sollte neu abgleichen. Justieren an P 103.

1.3.2 Bei der Projektion ohne Dia mit höchster Lichtleistung darf der Autofocus nicht arbeiten. Bei Bedarf an P 103 justieren und erneute Kontrolle der Empfindlichkeit gemäß Punkt 1.3.1 durchführen.

1. Projector

1.1 Adjustment of Mechanism Plate

Check for play between the transport pin of the crank arm 36400.30.X 01 and transport track of the slider plate 36000.04.X.
Adjustment by means of loosening two mounting screws and shifting the mechanism plate 36400.29.X.

1.2 Adjustment of the Slide Position in the Slide Stace

The slide position in the slide stace of the condenser holder 36400.20.X 01 is adjusted to correct position by the metal slide position •A and position •B. Rechecking with test slide L-2o239.

1.3 Adjustment of Autofocus

Place test slide 75364.41.0-W010 in projection position, AF-system will do focusing.

Exchange test slide 75364.41.0-W010 against test slide 75364.41.0-W020 (0,3 mm difference). The autofocus system should react. Adjustment with P 103.

1.3.2 In case of full-light projection the autofocus system should not operate. If necessary, adjust with P 103 and check again the sensitivity according to point 1.3.1.

Abb. 1

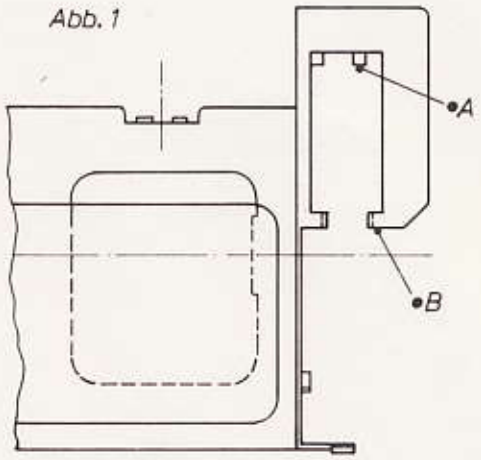

Printed in Germany

1.4 Einstellung der Lampenspannung an L1:

1.4.1 Schiebeknopf 36172.00.X 01 vom Stellwiderstand P 101 auf Stellung "2" einstellen und Lampenschalter S 101 einschalten.

Vielfachmeßgerät 23.001 parallel zur Lampe L1 anschließen.

Lampenspannung mit Poti P 102 auf 15 ± 1 V bei 220 V~ Betrieb einstellen.

1.5 Hochspannungsprüfung

1.5.1 Der Hochspannungsprüfplatz muß den jeweils gültigen Vorschriften entsprechen. Die Unfallschutzhinweise in der Bedienungsanleitung des Prüfgerätes 23.400 müssen beachtet werden.

1.5.2 Hochspannungsüberschlagstest

Das Hochspannungsprüfgerät 23.400 auf 2,5 kV einstellen. Den "Adapter Hochspannungstest" 75365.41.0-W040 in die Neztanschlußbuchse des Projektors stecken. Mit den Prüfpistolen die beiden Kontakte mindestens 2 Sekunden lang berühren. Es darf kein Durch- oder Oberschlag erfolgen.

1.4 Adjustment of lamp voltage of L1:

1.4.1 Turn slide knob 36172.00.X 01 of variable resistor P 101 to position "2" and switch on lamp switch S 101.

Connect multi-purpose instrument 23.001 parallel to lamp L1.

Adjust voltage with potentiometer P 102 to 15 ± 1 V at 220 V~ operation.

1.5 High Voltage Test

1.5.1 The test bench must correspond to the valid safety regulations. Pay attention to the safety regulations in the test equipment manual 23.400.

1.5.1 High voltage spark-over test

Set high voltage tester 23.400 to 2,5 kV. Connect "adapter high voltage test 75365.41.0-W040" with the socket bushing of the projector. Touch the two test contacts with the test guns for approx. 2 s. No breakdown or spark-over is permitted.

Printed in Germany

Funktionsbeschreibung der Projektor-Elektronik P 66 S

1. Netzteil

Die 24 Volt Wechselspannung des Trafos wird mit G 101 gleichgerichtet und durch C 101 geglättet. Hiermit wird die Autofocusschaltung, die Transportsteuerung und die Timerschaltung versorgt.

Die Trafomittelpunktspannung, über Si 102 abgesichert, liegt direkt am Autofocusmotor und -magnet an.

2. Autofocus

Die Autofocusschaltung besteht aus einer Brückenschaltung, die sich im Gleichgewicht befindet, wenn beide Seiten des Differentialfotowiderstandes R1 gleichmäßig beleuchtet werden.

Ändert sich der Abstand des Meßschlittens durch Diawechsel, so wird eine Seite des Fotowiderstandes mehr beleuchtet und der Focusmotor in einer Drehrichtung betrieben, bis der justierte Abstand wieder erreicht ist.

P 103 dient zur Empfindlichkeitsjustage.

Der Autofocus kann über S 106 (S 303) und S 107 (S 304) manuell eingestellt werden (Voreinstellung). Positives bzw. negatives Potential an Magnet 1 über S 106 (S 303) bzw. S 107 (S 304) läßt den Zugmagneten anziehen, der über S 2 den Autofocus (Mittelanzapfung von R 1) abschaltet.

Ober R 107 wird T 102 und T 104 direkt angesteuert.

Mit Beendigung der manuellen Focuseinstellung wird der Autofocus wieder eingeschaltet (S 2 geschlossen). S 103 und S 102 dienen zur gegenseitigen Verriegelung des Autofocus bei evtl. gleichzeitiger Bedienung der Projektortasten und der Fernbedienung. Damit der Timer nicht auf die Schaltimpulse von S 102 und S 103 reagiert, liegen parallel zu beiden Schaltern die Widerstände R 120 und R 119.

Functional Description of the projector electronic P 66 S

1. power supply unit

The alternating current voltage of 24 Volt of the transformer is rectified with G 101 und smoothed by C 101. Thus the autofocus circuit, the transport control and the timer circuit is supplied.

The transformer centre voltage, which is secured via Si 102, lies directly against the autofocus motor and autofocus magnet.

2. Autofocus

The autofocus circuit consists of a bridge circuit which is in balance when both sides of the differential photo resistor R1 are illuminated uniformly.

In case the distance of the focus slider alters due to change of slides, one side of the photo resistor is illuminated more and the focus motor is activated in one direction of rotation until the adjusted distance is reached again.

P 103 is for adjustment of sensitivity.

The autofocus can be adjusted manually via S 106 (S 303) and S 107 (S 304) (pre-adjustment). Positive resp. negative potential at the magnet 1 via S 106 (S 303) resp. S 107 (S 304) effects the attraction of the traction magnet which via S 2 switches off the autofocus (centre tap of R 1).

Via R 107, T 102 and T 104 is triggered directly.

After the manual focus adjustment the autofocus is switched on again (S2 closed). S 103 and S 102 are for mutual locking of the autofocus with possibly simultaneous operation of the projector push button and the remote control. Parallel to both switches are situated the resistors R 120 und R 119 in order to avoid timer reaction to the switching pulses of S 102 and S 103.

Printed in Germany

3. Vorwärtstransport

Durch Schließen von S 104 (S 302) wird T 107 über R 115 und C 106 kurzzeitig angesteuert, so daß über Magnet 2 der Vorwärtstransport eingeleitet wird. Z 101 dient durch Spannungsbegrenzung der Impulslänge.

Schaltungsbedingt kann kein Dauertransport durch ständiges Schließen von S 104 (S 302) erreicht werden.

4. Rückwärtstransport

Im Ruhezustand und während eines Vorwärtstransportes ist T 105 über R 110, R 114, R 112 und R 113 leitend.

Durch Schließen von S 105 (S 301) wird T 105 durch positives Potential über R 110 gesperrt. T 106 wird jetzt über R 108 und R 109 leitend. Über R 112 wird T 107 solange leitend gesteuert, bis die Schaltgabel den Mikroschalter S 1 umschaltet. Dadurch wird T 106 - T 107 gesperrt und T 105 wieder leitend. Der Zugmagnet fällt ab.

R 111 an S 1 ist für evtl. Zusatzsteuerungen vorgesehen. D 102 schließt Induktionsspannungen über Mag 2 kurz.

5. Timer

Der Timer besteht aus einem Zeitglied mit Lade- und Entladekreis.

5.1 Der Ladekreis
Plus über T 301, C 303, R 304, D 302 und T 302 an Minus.

Während der Ladezeit wird ein positiver Transportimpuls auf Pin 2 von Buchse 101 gegeben.

5.2 Der Entladekreis
Minus von C 303 über R 304, P 301, R 301, R 302 an T 301 und T 301 liegt positiv an C 303 (R 305).

Die Timerzeit (Impulspausenzeit) entspricht der Entladezeit.
Die Timerzeit ist mit P 301 einstellbar.

3. Forward Transport

When closing S 104 (S 302) T 107 via R 115 and C 106 is triggered momentarily so that via magnet 2 the forward transport is initiated. Z 101 is for the impulse duration by voltage limitation.

Due to the switching no permanent transport can be reached by continuously closing S 104 (S 302).

4. Revers Transport

In rest position or during a forward transport T 105 is conductive via R 110, R 114, R 112 and R 113.

When closing S 105 (S 301) T 105 is locked by a positive potential via R 110. Now T 106 is conductive via R 108 and R 109. T 107 is conductively triggered via R 112 until the switching leaver switches over the micro switch S 1. Thus T 106 - T 107 are locked and T 105 is conductive again. The traction magnet decreases.

R 111 at S 1 is planned for possible additional controls. D 102 short-circuits induced voltage via Mag 2.

5. Timer

The timer consists of a timing element with charging and discharging circuit.

5.1 The Charging Circuit
Plus to T 301, C 303, R 304, D 302 and minus to T 302.
During charging period a positive transport impulse is given to pin 2 by the bushing 101.

5.2 The Discharging Circuit
Minus of C 303 via R 304, P 301, R 301, R 302 to T 301 and T 301 is positive to C 303 (R 305).

The timer period (impulse pause period) corresponds to the discharging period.
The timer period can be fixed by P 301.

Printed in Germany

6. Lampensteuerung

Die Halogenlampe L 1 ist über eine Phasenanschnittsteuerung begrenzt einstellbar. Der Stellbereich ist über P 102 voreinstellbar.

C 104 lädt sich über P 101, P 102 und R 117 auf. Wenn an C 104 die Schaltspannung von Diac DC 101 erreicht ist, schaltet der Diac durch und steuert den Triac TC 101 über R 101 bis zum nächsten Nulldurchgang leitend.

S 4 ist ein Thermoschalter am Kondensorgehäuse, der die Lampenspannung bei Überhitzung des Projektors selbsttätig abschaltet.

6. Lamp Control

The Halogen lamp L 1 is limitedly adjustable via a phase gating control. The setting range can be preadjusted via P 102.

C 104 charges via P 101, P 102 and R 117. If the breaking voltage of diac DC 101 is reached at C 104 the diac put through and triggers the triac TC 101 conductively via R 101 to the next zero-axis crossing.

S 4 is a thermo switch at the condenser housing which switches off automatically the lamp voltage in case of overheating of the projector.

Printed in Germany

OBERBLENDBUCHSE
(Anschlußschema)

Ein extern an der Buchse 1 (Oberblendbuchse am P 66 S autofocus) angeschlossenes Oberblendgerät muß über einen eingebauten Triac verfügen.

Der Steueranschluß des internen Triacs TC 101 ist nicht an der Buchse 1 angeschlossen.

1 + 7	Triac - Anschlußpunkt transformatorseitig
3 + 8	Triac - Anschlußpunkt lampenseitig
2	Vorwärtstransport (verbunden mit Punkt 5)
4	Rückwärtstransport (verbunden mit Punkt 5)
5	gemeinsamer Anschluß für Vor- und Rücktransport (plus)
6	Trafoanschlußpunkt lampenseitig

Achtung! Transport potentialfrei schalten.

DISSOLVE BUSHING
(Connection Diagram)

A dissolve device externally connected with a bushing 1 (dissolve bushing at the P 66 S autofocus) must have an integrated triac.

The control connection of the internal triac TC 101 is not connected with the bushing 1.

1 + 7	triac - connecting point at transformer
3 + 8	triac - connecting point at lamp
2	forward transport (connected with point 5)
4	backward transport (connected with point 5)
5	common connection for forward and backward transport (plus)
6	connection point of transformer at lamp

Attention! Switch transport floating.

Printed in Germany

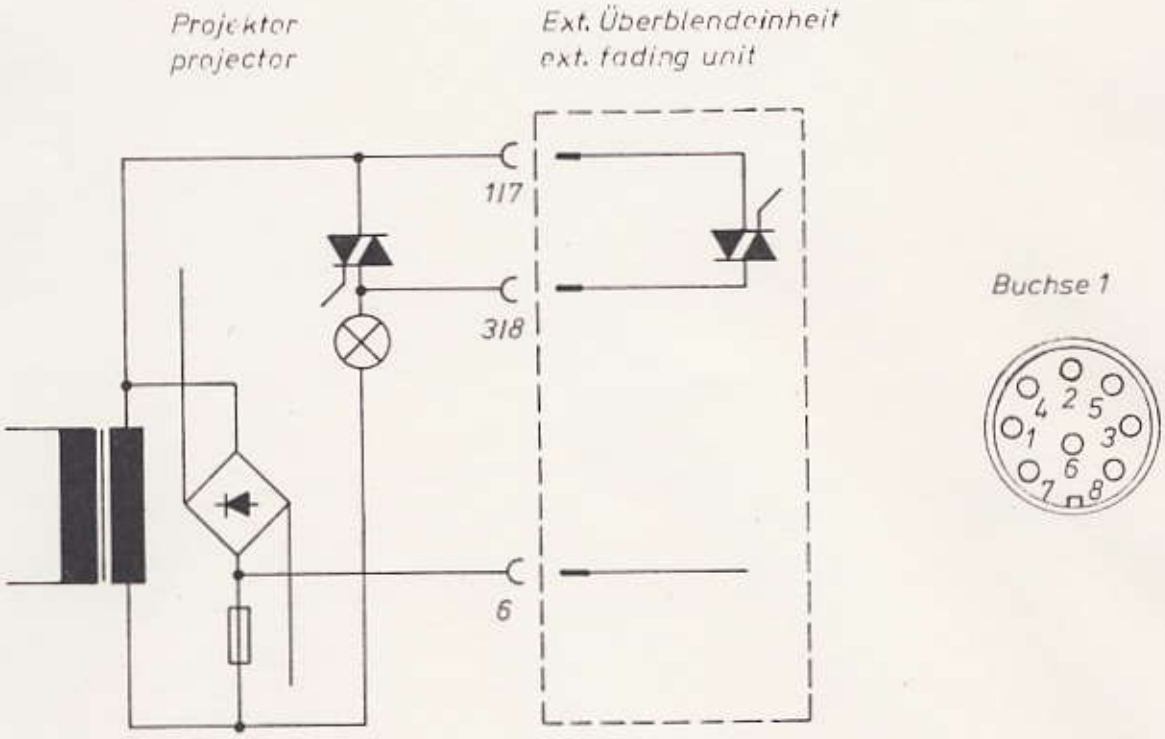

Ersatzteil-Sortiment Fernbedienung für 100 Geräte 36800.99.0 03

Variante 03 P 66 S schwarz/Novodur

Pos.	LHW	Stück	Benennung	Sachnummer	Bemerkungen
		NB	Rohrniet B2 x 0,3 x 3,5	00560.00.0	
		NB	Zylinderblechschraube	02906.94.0	
		NB	Widerstand 1K5; 1/8W	21222.69.0	R304, R305
		NB	Transistor BC207	21264.69.0	T302
		NB	Stellwiderstand	35266.69.0	P301
		NB	Widerstand 820R; 1/8W	35290.69.0	R302; R303
		NB	Kondensator 10n; 50V	36123.69.0	C301; C302
		NB	Kabel 5-polig	36801.69.0 02	
		NB	Kontaktfeder	36802.00.0 01	
		0,1	Unterschale sw/Novodur	36861.00.0 01	
		0,2	Tastknopf, rot	36863.00.0 01	
		0,2	Tastknopf, grün	36863.00.0 02	
		0,2	Fokuswippe, grau	36895.00.0 01	
		NB	Transistor BC640	37139.69.0	T301
		NB	Widerstand 68K; 0,25W ± 5%	60117.69.0 09	R301
		NB	Kondensator 47µ; 40V ± 10%	60357.69.0 68	C303
		NB	Diode 1N4148	61051.69.0 01	D302
		NB	Diode 1N4003	61055.69.0 01	D301; D303
		NB	Fernbedienung P 66 S kpl. sw	75364.01.0 10	
		0,1	Oberschale P 66 S sw/Novodur	75364.01.0 11	
		0,1	Timerknopf, schwarz	75368.00.0 06	

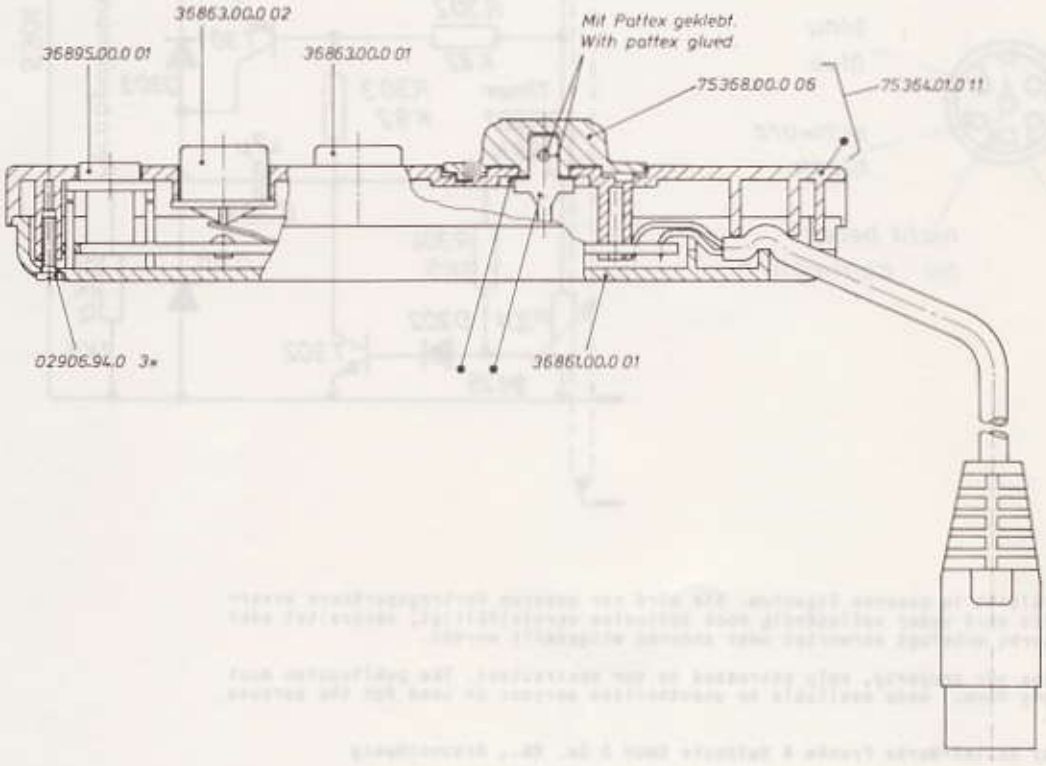

Printed in Germany

Service Braunschweig	REPARATUR — UNTERLAGEN REPAIR — INSTRUCTIONS	4-80	9.36800.990.03R
		Fernbedienung 36800.99.0 03	

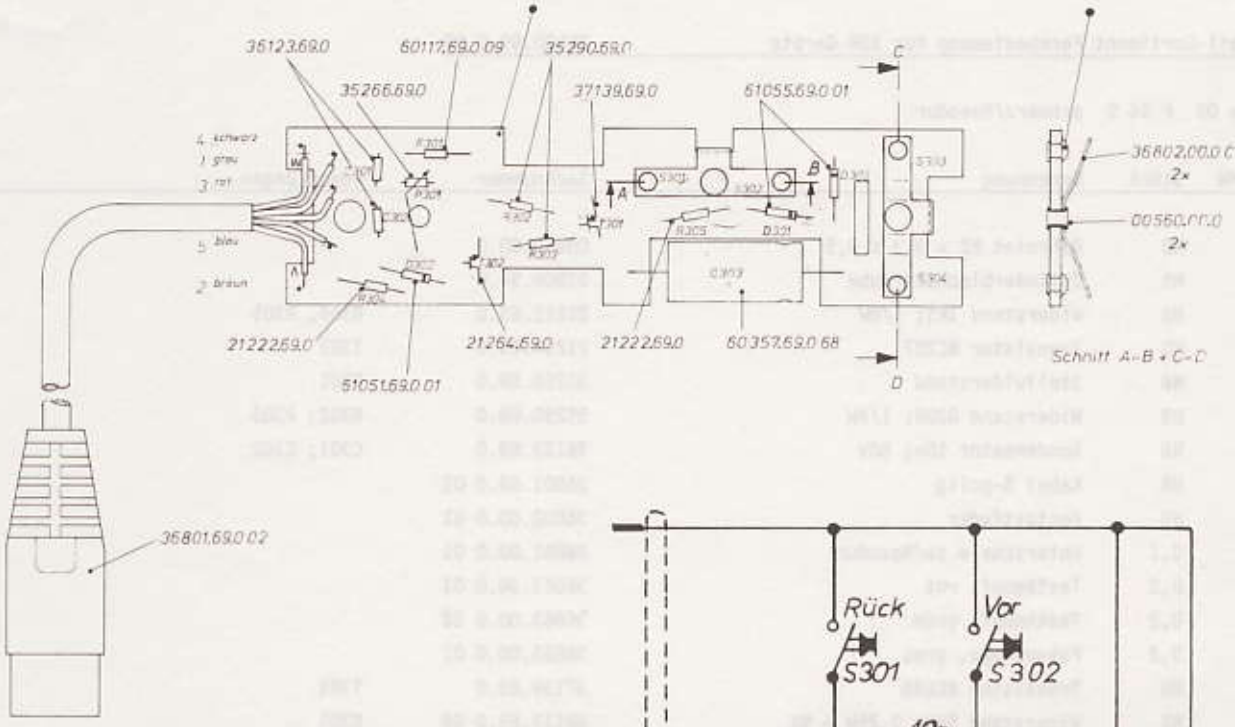

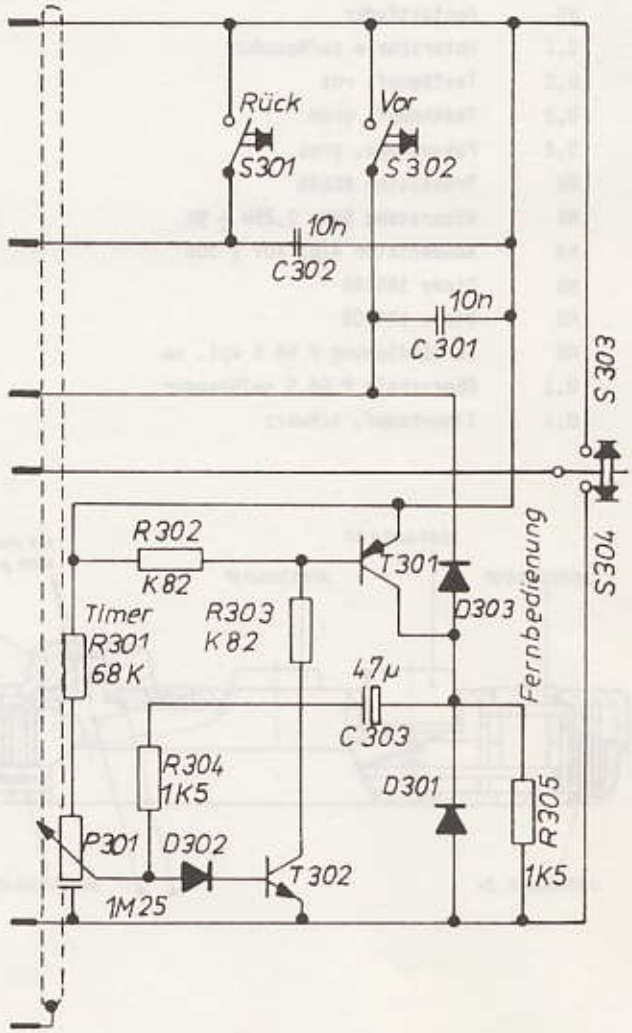

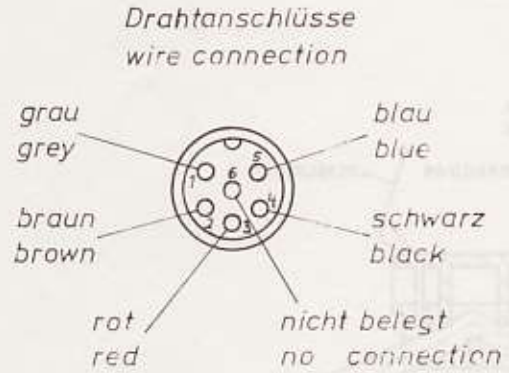

Diese Druckschrift verbleibt in unserem Eigentum. Sie wird nur unseren Vertragspartnern anvertraut. Die Druckschrift darf weder vollständig noch teilweise vervielfältigt, verbreitet oder zu Zwecken des Wettbewerbs unbefugt verwertet oder anderen mitgeteilt werden.

This publication remains our property, only entrusted to our contractant. The publication must not be reproduced in any form, made available to unauthorized persons or used for the purpose of unfair competition.

Copyright by Rollei-Werke Franke & Heidecke GmbH & Co. KG., Braunschweig

Printed in Germany

Änderungen vorbehalten

Ersatzteil-Sortiment Objektiv Rollei-Heidosmat 3,5/150 für 100 Objektive 36052.99.0

Beschriftung: Rollei-Heidosmat 1:3,5/150
Lens made in Germany by Isco

Pos.	LHW	Stück	Benennung	Sachnummer	Bemerkungen
		-	AT - Heidosmat 150	75360.02.0	

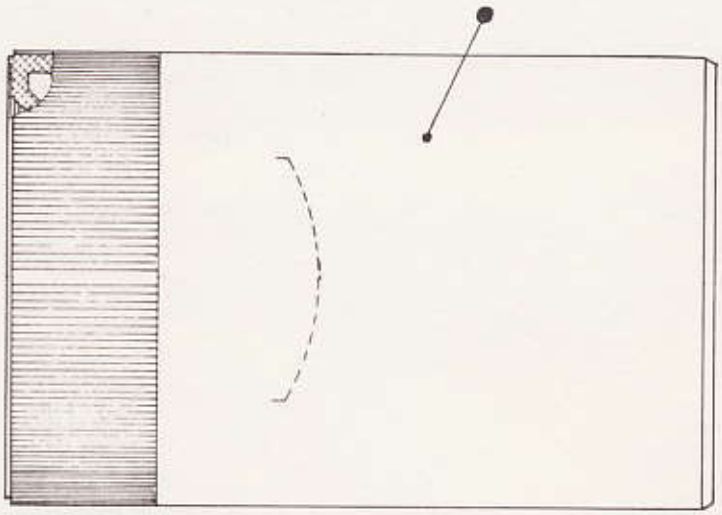

Diese Druckschrift verbleibt in unserem Eigentum. Sie wird nur unseren Vertragspartnern anvertraut. Die Druckschrift darf weder vollständig noch teilweise vervielfältigt, verbreitet oder zu Zwecken des Wettbewerbs unbefugt verwertet oder anderen mitgeteilt werden.

This publication remains our property, only entrusted to our contractant. The publication must not be reproduced in any form, made available to unauthorized persons or used for the purpose of unfair competition.

Copyright by Rollei-Werke Franke & Heidecke GmbH & Co. KG., Braunschweig

Printed in Germany

Änderungen vorbehalten

Ersatzteil – Sortiment Objektiv Rollei Heidosmat 3/250 für 100 Objektive 11603.99.0 02

Variante 02 Rollei Heidosmat 1 : 3 / 250
Lens made in Germany

Pos.	LHW	Stück	Benennung	Sachnummer	Bemerkungen
	K	NB	Linse 1/250 84 DMR	11636.00.0	
	K	NB	Linse 2/250 66 DMR	11637.00.0	
	K	NB	Linse 3/250 70 DMR	11638.00.0	
	K	NB	Fassungsring 250	11639.00.1	
	K	NB	Distanzring 250	11640.00.1	
		0,1	Objektivring R-Heidosmat 3/250	11641.00.0	
	K	NB	Gewindering	11642.00.0	
	70	–	Tubus 250; ws 74 DMR x 142,5	11643.00.0	→ 1974
		0,1	Tubus 250; sw 74 DMR x 142,5	11643.00.0	1974 →
		0,2	Schutzdeckel 94 DMR	11663.00.0	
	K	NB	Linse 1/250 83,7 DMR	11959.00.0	
	K	NB	Linse 2/250 65,5 DMR	11961.00.0	
	K	NB	Linse 3/250 69,7 DMR	11962.00.0	
	K	NB	Fassungsring für nachz. Linsen	11963.00.0	
		0,1	Plankonvexlinse 250 – 400	36128.00.0	
		–	AT – Heidosmat 250 o. Z.	75110.06.0	(ohne Zusatzhalter)

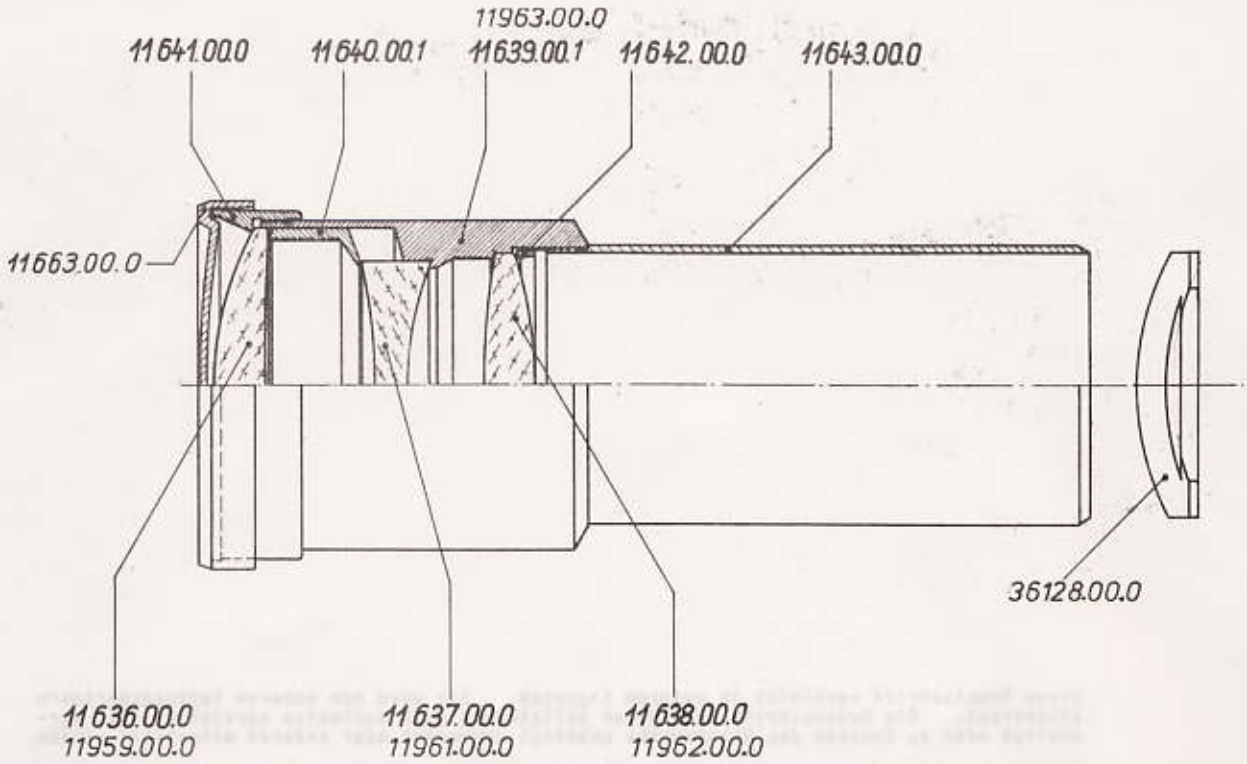

Printed in Germany

Rollei Service Braunschweig	REPARATUR — UNTERLAGEN REPAIR — INSTRUCTIONS	2 – 79	9.11606.990.02
		Vario-Heidosmat 3,5/110-160 für Dia-Projektor P 66 11606.99.0 02 (979 035)	

Ersatzteil – Sortiment Objektiv Vario-Heidosmat 3,5/110 – 160 für 100 Objektive 11606.99.0 02

Variante 02 Vario – Heidosmat 1 : 3,5 f = 110 – 160

Lens made in Germany

Pos.	LHW	Stück	Benennung	Sachnummer	Bemerkungen
		NB	Sprengring	11655.00.0	
		0,2	Schutzdeckel 87 DMR	11662.00.0	
		–	AT – Vario – Heidosmat	75110.08.0 02	
		NB	Tubus Vario; ws 74/69 DMR x 121	75112.00.1	→ 1974
		NB	Tubus Vario; sw 74/69 DMR x 121	75112.00.1	1974 →

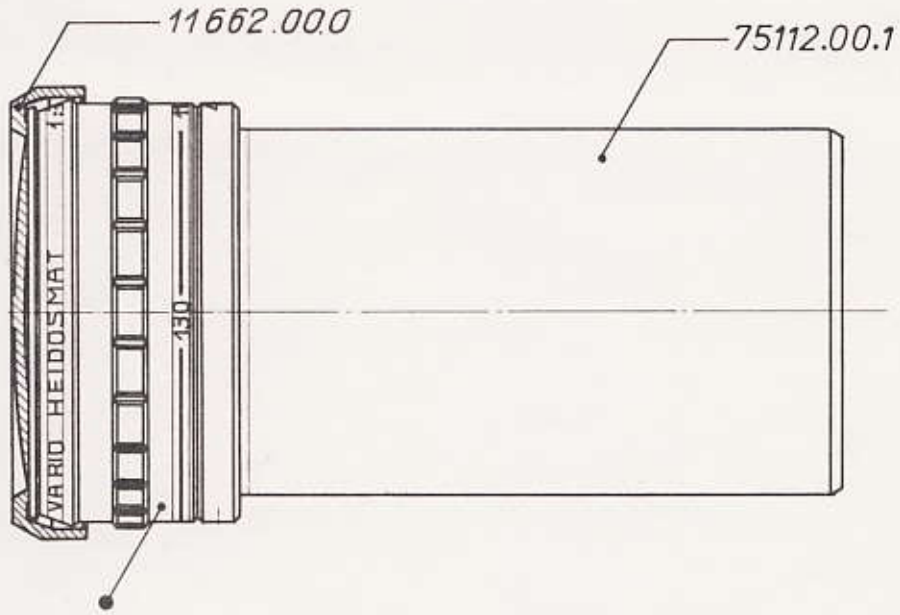

Diese Druckschrift verbleibt in unserem Eigentum. Sie wird nur unseren Vertragspartnern anvertraut. Die Druckschrift darf weder vollständig noch teilweise vervielfältigt, verbreitet oder zu Zwecken des Wettbewerbs unbefugt verwertet oder anderen mitgeteilt werden.

This publication remains our property, only entrusted to our contractant. The publication must not be reproduced in any form, made available to unauthorized persons or used for the purpose of unfair competition.

Copyright by Rollei-Werke Franke & Heidecke, Braunschweig
Printed in Germany

Änderungen vorbehalten

Rollei Service Braunschweig	REPARATUR – UNTERLAGEN REPAIR – INSTRUCTIONS	2 – 79	9.11607.990.02
		Rollei Heidosmat 3,5/180 für Dia-Projektor P 66 11607.99.0 02 (610 225)	

Ersatzteil – Sortiment Objektiv Rollei Heidosmat 3,5/180 für 100 Objektive 11607.99.0 02

Variante 02 Rollei Heidosmat 1 : 3,5/180
Lens made in Germany

Pos.	LHW	Stück	Benennung	Sachnummer	Bemerkungen
		0,2	Schutzdeckel 94 DMR	11663.00.0	
		NB	Lagerring 180	11666.00.0	
	70	–	Tubus 180; ws 74 DMR x 128	11667.00.0	→ 1974
		0,1	Tubus 180; sw 74 DMR x 128	11667.00.0	1974 →
		NB	Fassungsring 180	11668.00.0	
		NB	Objektivring R-Heidosmat 3,5/180	11669.00.0	
		–	AT – Heidosmat 180 o. Z.	75110.05.0	(ohne Zusatzhalter)

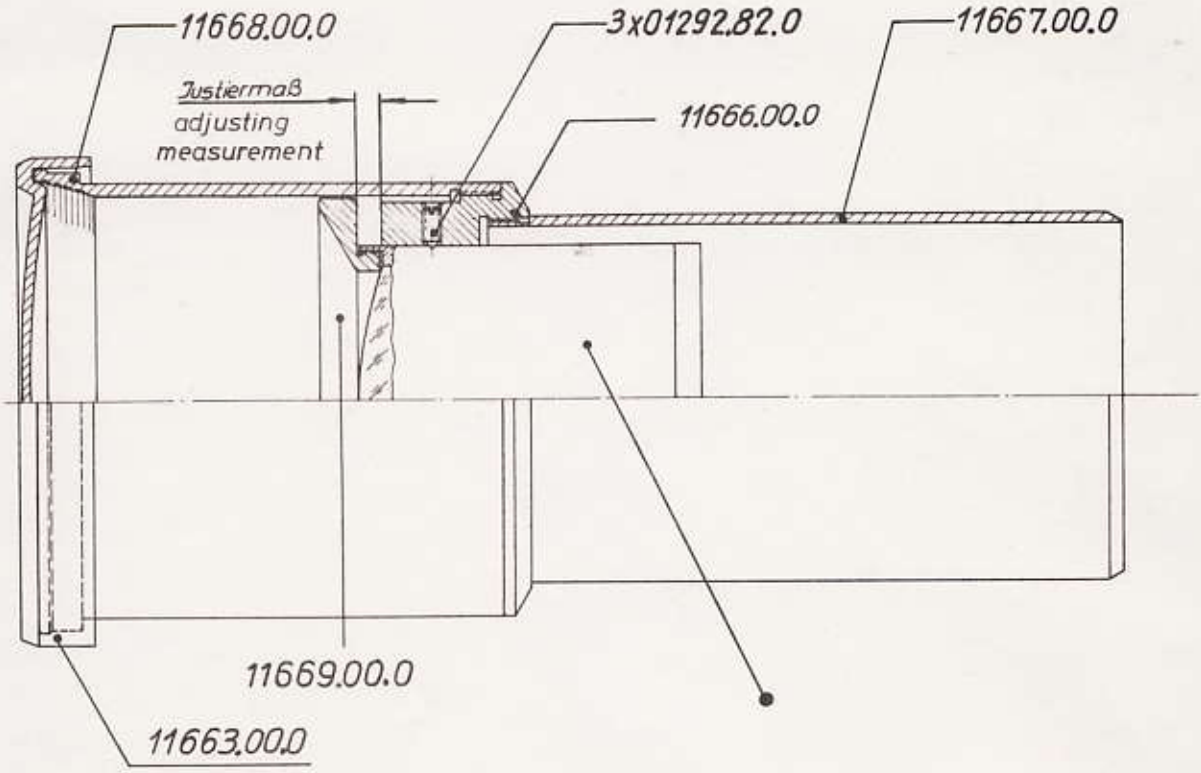

Diese Druckschrift verbleibt in unserem Eigentum. Sie wird nur unseren Vertragspartnern anvertraut. Die Druckschrift darf weder vollständig noch teilweise vervielfältigt, verbreitet oder zu Zwecken des Wettbewerbs unbefugt verwertet oder anderen mitgeteilt werden.

This publication remains our property, only entrusted to our contractant. The publication must not be reproduced in any form, made available to unauthorized persons or used for the purpose of unfair competition.

Copyright by Rollei-Werke Franke & Heidecke, Braunschweig
Printed in Germany

Änderungen vorbehalten

Rollei Service Braunschweig	REPARATUR — UNTERLAGEN REPAIR — INSTRUCTIONS	2 – 79	9.11609.990.02
		Heidosmat 4/400 für Dia-Projektor P 66 11609.99.0 02 (979 910)	

Ersatzteil – Sortiment Objektiv Heidosmat 4/400 für 100 Objektive 11609.00.0 02

Variante 02 Heidosmat 1 : 4/400
Franke & Heidecke Germany

Pos.	LHW	Stück	Benennung	Sachnummer	Bemerkungen
		0,2	Schutzdeckel 112 DMR	11609.01.0	
		0,1	Plankonvexlinse 250 – 400	36128.00.0	
		–	AT – Heidosmat 400 o. Z.	75110.07.0	(ohne Zusatzhalter)

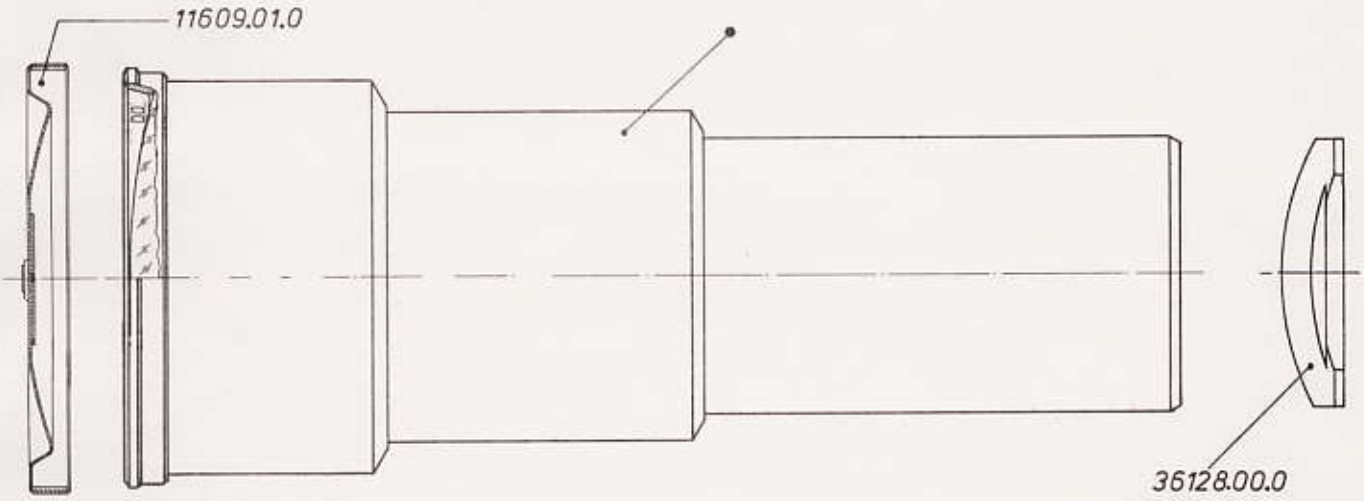

Diese Druckschrift verbleibt in unserem Eigentum. Sie wird nur unseren Vertragspartnern anvertraut. Die Druckschrift darf weder vollständig noch teilweise vervielfältigt, verbreitet oder zu Zwecken des Wettbewerbs unbefugt verwertet oder anderen mitgeteilt werden.

This publication remains our property, only entrusted to our contractant. The publication must not be reproduced in any form, made available to unauthorized persons or used for the purpose of unfair competition.

Copyright by Rollei-Werke Franke & Heidecke, Braunschweig
Printed in Germany
Änderungen vorbehalten

Rollei Service Braunschweig	REPARATUR — UNTERLAGEN REPAIR — INSTRUCTIONS	2 – 79	9.11967.990.01.
		Rollei – S – Heidosmat 2,8/150 für Dia – Projektor P11 / P66 11967.99.0 (979 510)	

Ersatzteil – Sortiment Objektiv Rollei – S – Heidosmat 2,8 / 150 für 100 Objektive 11967.99.0

Beschriftung: Rollei – S – Heidosmat 1 : 2,8 / 150
Lens made in Germany by Isco

Pos.	LHW	Stück	Benennung	Sachnummer	Bemerkungen
		0,2	Schutzdeckel 87 DMR	11662.00.0	
		–	AT – S – Heidosmat 150	75110.04.0	
		NB	Tubus; ws 74/69 DMRx121	75112.00.1	→ 1974
		NB	Tubus; sw 74/69 DMRx121	75112.00.1	1974 →

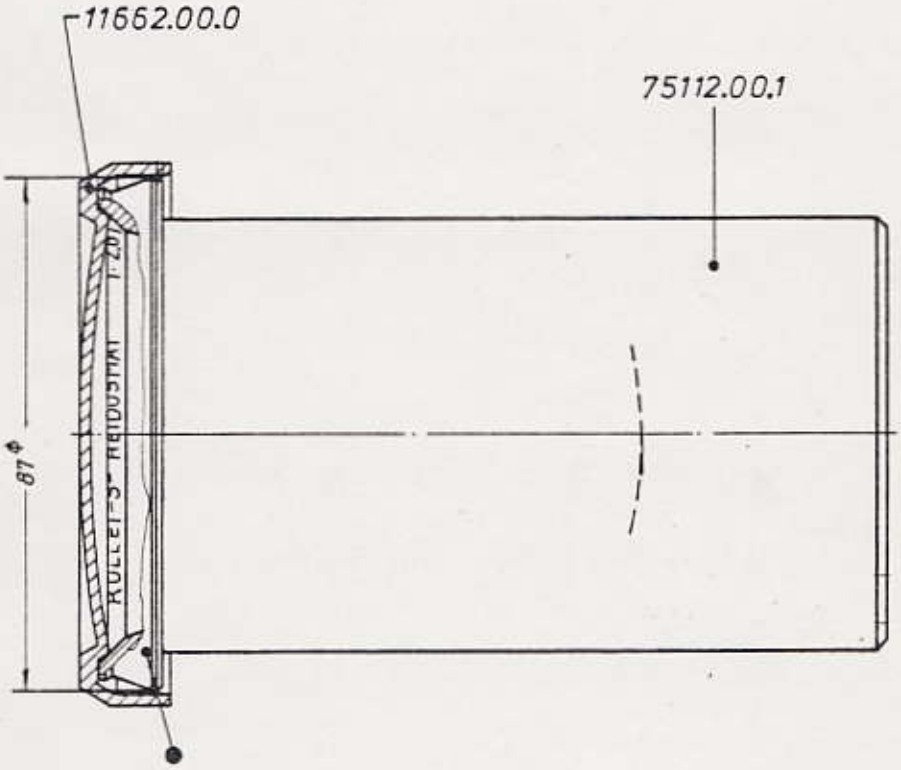

Diese Druckschrift verbleibt in unserem Eigentum. Sie wird nur unseren Vertragspartnern anvertraut. Die Druckschrift darf weder vollständig noch teilweise vervielfältigt, verbreitet oder zu Zwecken des Wettbewerbs unbefugt verwertet oder anderen mitgeteilt werden.

This publication remains our property, only entrusted to our contractant. The publication must not be reproduced in any form, made available to unauthorized persons or used for the purpose of unfair competition.

Copyright by Rollei-Werke Franke & Heidecke, Braunschweig
Printed in Germany

Änderungen vorbehalten